[Downloaded from jspi.khu.ac.ir on 2024-10-12]
[DOR: 20.1001.1.24766933.1399.11.1.12.1]
[DOI: 10.29252/jspi.11.1.89]

وندالیسم و حس تعلق مکانی در نواحی روستایی پیراشهر بیرجند

حمدالله سجاسی قیداری،* حمید خیرآبادی،**
حمیده محمودی،*** محمد حجی پور****

چکیده

حس مکانی عاملی است که موجب تبدیل یک فضا به مکانی با خصوصیات حسی و رفتاری ویژه برای افراد می گردد. در این ارتباط، حس تعلق مکان به معنای ادراک ذهنی مردم از محیط و احساسات کم و بیش آگاهانه آنها نسبت به مکان است؛ اما عوامل متعددی در کاهش حس تعلق مکانی تاثیرگذار است که یکی از آنها ناامنی های ناشی از وندالیسم(فعالیت های خرابکارانه) است. هدف این مطالعه بررسی رابطه بین وندالیسم روستایی برکاهش حس تعلق مکانی روستاییان در روستاهای حاشیه شهر بیرجند است. در این مطالعه برای بررسی مسئله از روش تحقیق توصیفی- تحلیلی بهره گرفته شده است. جامعه آماری تحقیق ۱۳ روستای پیراشهری شهر بیرجند بوده اند. نمونه با توجه به فرمول کوکران و با خطای ۰/۰۷ درصد معادل ۱۹۱ نفر تعیین گردید. نتایج نشان داد سه نوع وندالیسم روستایی پیراشهر بیرجند شامل هنجارشکنی فرهنگی، تخریب و سرقت و قانون گریزی بوده است. همچنین اصلی‌ترین عامل اثرگذار بر رخداد وندالیسم، ضعف اجرای قوانین بوده است. در مجموع می‌توان گفت محرومیت‌های سکونتگاه‌های پیراشهر بیرجند نسبت به مرکز (شهر) در کنار عامل تنوع قومی و فرهنگی منجر به "دلزدگی فضایی" جمعیت و گاهی تقابل با آن شده است. این امر، از یکسو حاکی از کیفیت پایین زندگی و آسایش ساکنان است و از سوی دیگر، توجه ویژه نظام برنامه‌ریزی برای گذار به سوی "مقبولیت فضا" نزد ساکنین را می‌طلبد.

کلیدواژه ها: حس تعلق مکانی، وندالیسم، امنیت، روستاهای پیراشهری، نواحی روستا.

*. استادیار جغرافیا و برنامه‌ریزی روستایی، دانشگاه فردوسی مشهد (نویسنده مسئول) ssojasi@um.ac.ir
**. دانشجوی کارشناسی ارشد جغرافیا و برنامه ریزی روستایی دانشگاه فردوسی مشهد
kheirabadi96@mail.um.ac.ir
***. دانشجوی دکتری جغرافیا و برنامه ریزی روستایی دانشگاه فردوسی مشهد
ha.mahmoodi@stu.um.ac.ir
****. استادیار جغرافیا و برنامه ریزی روستایی- دانشگاه بیرجند mhajipour@birjand.ac.ir

تاریخ دریافت: ۱۳۹۸/۱۰/۱۶ تاریخ پذیرش: ۱۳۹۹/۴/۱۸
مسائل اجتماعی ایران، سال یازدهم، شمارهٔ ۱، بهار و تابستان ۱۳۹۹، صص ۸۹-۱۲۲

۱. مقدمه و بیان مسئله

آسیب‌های اجتماعی پدیده‌ای تاریخی و جهانی است، چراکه انسان‌ها در فرازونشیب‌های تاریخی همیشه از دردها و آسیب‌های اجتماعی بسیار رنج برده و همواره در جست‌وجوی یافتن علل و انگیزه‌های آن بوده‌اند تا راه‌ها و شیوه‌هایی را برای رهایی از آن‌ها بیابند (محسنی تبریزی، ۱۳۸۳). بنابراین، عموماً زندگی در این شبکهٔ پیچیدهٔ اجتماعی سبب می‌شود که مردم آداب و سلوک زندگی در کنار یکدیگر را یاد گرفته و تابع هنجارهای معینی رفتار کنند؛ اما گاهی‌اوقات برخی افراد این آداب و هنجارها را زیر پا گذاشته و از آن تخطی می‌کنند (مارش و همکاران،[1] ۱۹۹۶: ۲۶۱). این افراد نظم حاکم بر زندگی اجتماعی را بر هم ریخته و نوعی سرگردانی و آشفتگی اجتماعی ایجاد می‌کنند (لی و همکاران،[2] ۲۰۱۳: ۱۰۷۵). برخی از افراد در مرحلهٔ گذار و پرمخاطرهٔ جوانی به بزرگسالی از نظم اجتماعی خارج می‌شوند و به رفتارهای خشونت‌آمیزی دست می‌زنند که ممکن است برای خود آن‌ها، خانواده و جامعه چالش‌های جدیدی ایجاد کند (ساکیر و همکاران،[3] ۲۰۰۵: ۴۳۱).

اگر امروزه و تحت شرایطی خاص، همبستگی متقابل فرد و جامعه از میان برود و فرد نتواند به کمک مکانیزم‌ها و ابزارهایی که جامعه در اختیارش قرار می‌دهد به اهدافش دست یابد، تلاش می‌کند تا از راه‌های غیرقانونی و غیرعادی دستیابی به اهداف را محقق سازد و درنتیجه فرد نابهنجار می‌شود. نابهنجاری‌ها به شکل‌های مختلفی در جامعه ظهور پیدا می‌کند؛ مانند سرقت، اعتیاد، فرار از خانه، فحشا و... . یکی از این نابهنجاری‌ها گرایش به تخریب است. جامعه‌شناسان به چنین فردی در اصطلاح «وندال» می‌گویند و گرایش به این‌گونه تخریب‌ها را وندالیسم می‌نامند (محسنی تبریزی، ۱۳۷۴: ۳۵).

زیرا با افزایش مشکلات زندگی روزمره مقاومت انسان در برابر آن به‌تدریج کاهش می‌یابد. در این حال، تجمع استرس زندگی در یک فرد سبب آشکارشدن اشکال مختلف کینه، خشم، حسادت، نفرت و اشتیاق می‌شود (یاووز و کولگولو،[4] ۲۰۱۱: ۷). آثار برخی از این احساسات با کمی توجه به اطراف، به‌ویژه در روستاها و بیشتر در روستاهای پیرامونی شهرها و حاشیهٔ شهرها به‌راحتی قابل مشاهده است. بدین‌سان، محل یا مکان‌ها به‌عنوان یکی از عوامل وقوع پدیدهٔ مجرمانه، قصد، انگیزه، وسوسه و میل به نقض قانون را به وجود می‌آورند. همچنین ویژگی‌های کالبدی و خصوصیات اجتماعی، اقتصادی و فرهنگی حاکم بر برخی محدوده‌ها

1. Marsh et al
2. Lee et al
3. Sakir et al
4. Yavuz and Kulglu

[Downloaded from jspi.khu.ac.ir on 2024-10-12]
[DOR: 20.1001.1.24766933.1399.11.1.12.1]
[DOI: 10.29252/jspi.11.1.89]

موجب شکل‌گیری فرصت‌ها و اهداف مجرمانه می‌شود. بزهکاران در انتخاب مکان و زمان جرم اغلب منطقی عمل می‌کنند و به دنبال کم‌خطرترین و مناسب‌ترین فرصت‌ها و شرایط مکانی و زمانی برای بزهکاری هستند. بدین ترتیب، در محدوده‌های شهری و روستاهای پیرامون آن کانون‌هایی شکل می‌گیرند که تعداد جرائم بسیار بالاتری در مقایسه با محدوده‌های دیگر دارند. بنابراین می‌توان گفت که اغلب پدیدهٔ وندالیسم در روستاها و مناطق پیرامونی شهرها که کم‌خطرترین محیط‌ها برای خراب‌کاران، با نظارت‌ها و کنترل‌های امنیتی پایین هستند، اتفاق می‌افتد؛ چراکه محیط‌های شهری، به‌ویژه در شهرهای بزرگ، ذاتاً تولیدکنندهٔ وندالیسم است. اما نکتهٔ مهم اینکه برخی از افراد خراب‌کار ترجیح می‌دهند روستاهای حاشیهٔ شهری را به‌عنوان مکان فعالیت خود انتخاب کنند؛ زیرا در شهرها شرایط کنترلی قوی‌تر بوده و محیط‌های روستایی به دلیل فاصله از شهر کمتر مورد توجه بوده و محل تمرکز برخی وندال‌ها می‌شوند. این شرایط می‌تواند آثار متعددی را در محیط‌های روستایی بر جای گذارد که یکی از مهم‌ترین آن‌ها ایجاد ناامنی در محیط‌های آرام روستایی (الهیاری و حسینی، ۱۳۹۳: ۵۴) و همچنین کاهش حس تعلق مکانی خانواده‌های روستایی به محل زندگی (فلاحت، ۱۳۸۵: ۱؛ مک لارن و چالیس،[1] ۲۰۰۹) باشد.

حس تعلق مکانی توأم با احساس آرامش بوده و در تضاد با وندالیسم است. روستاها مکان زیست و تولید محسوب می‌شوند و ظهور این پدیده می‌تواند با ایجاد مشکلات برای ساکنان روستا، به نوعی ضد تولید عمل کند و پیامدهای نامطلوبی را به دنبال داشته باشد. بنابراین شناسایی آن در روستا جهت هرگونه برنامه‌ریزی پیشگیرانه و یا کنترلی ضروری به نظر می‌رسد. شهر بیرجند نیز مانند سایر شهرهای در حال توسعه تا حدود زیادی در مسیر توسعه و پیشرفت قرار گرفته و از عواقب کانون تجمع و انباشت امکانات و خدمات در منطقهٔ خراسان جنوبی یا به عبارتی صحیح‌تر، فرایند نوسازی در امان نمانده است. پیامدهای توسعه و شهری‌شدن، به روستاها نیز رسیده و تا حدود زیادی، هم چهره و هم باطن روستاها را دگرگون کرده است. در این راستا، پژوهش حاضر درصدد پاسخ‌گویی به این سؤالات کلیدی است که «وندالیسم در فضاهای روستایی پیراشهر بیرجند چگونه است؟»، «چه عواملی بر ایجاد و گسترش وندالیسم در پیراشهر بیرجند اثرگذار بوده است؟» و درنهایت اینکه «وندالیسم چه تأثیری بر حس تعلق مکانی ساکنان پیراشهر بیرجند داشته است؟»

1. McLaren & Challis

[Downloaded from jspi.khu.ac.ir on 2024-10-12]
[DOR: 20.1001.1.24766933.1399.11.1.12.1]
[DOI: 10.29252/jspi.11.1.89]

۲. پیشینهٔ پژوهش

وندالیسم یکی از رفتارهای کج‌روانه است که در جامعهٔ جدید نمود و ظهور یافته و صاحب‌نظران و آسیب‌شناسان، آن را نوعی معضل اجتماعی مطرح می‌کنند (محمدی بلبان آباد، ۱۳۸۴: ۱). وندالیسم یا تخریب اموال عمومی، به‌عنوان عارضه‌ای جبران‌ناپذیر بر منابع و امکانات جوامع امروزی، هرساله خسارات فراوانی را بر سرمایه‌های ملی و عمومی وارد می‌سازد (میرفردی، ۱۳۹۱: ۱۸۶) و جزء بزهکاری‌های ملایم به حساب می‌آید که معمولاً از دید مراجع قضایی قابل چشم‌پوشی است (محبی، ۱۳۸۲: ۸). ژانورن[1] (۱۹۶۳)، ویلکینسن[2] (۱۹۹۵) و هوبر[3] (۱۹۹۱)، آن را مرضی مدرن و نوظهور می‌دانند که به‌مثابهٔ معضلی اجتماعی تا نیم قرن پیش مطرح نبوده (میرفردی و همکاران، ۱۳۹۱: ۱۸۶) و امروزه در مطالعات و برنامه‌ریزی‌ها مورد تأکید است. برای نمونه، محسنی تبریزی (۱۳۷۴) در مطالعه‌ای با عنوان «بررسی علل وندالیسم در شهر تهران و راه‌های پیشگیری و درمان آن» به این نتیجه رسیده است که بیشترین نرخ تخریب به تلفن‌های همگانی با ۲۶/۲ درصد و کمترین تخریب به پل‌های عابر پیاده با ۲درصد اختصاص داشته است. رمضانی (۱۳۷۵) در مطالعهٔ خود با عنوان «بررسی موردی عوامل مؤثر بر پیدایش رفتارهای وندالیستی در میان برخی پسران ۸ تا ۱۶ سالهٔ ساکن مناطق حاشیهٔ خطوط راه‌آهن در جنوب شهر تهران» به این نتیجه رسیده است که متغیرهایی همچون ارتباط نامناسب بین والدین، بدرفتاری خانواده، احساس فقر، تعارض و اختلاف در خانواده، تنبیه‌شدن نوجوانان در خانه و مدرسه، احساس تبعیض، سرخوردگی، اضطراب و ناکامی، شکست تحصیلی، نسبت بالای تحرک فیزیکی و وجود ارزش زرنگی و ارزش خشونت در گروه همسالان، تمایل زیاد به انجام تفریحات همراه با هیجان، ترس از طردشدن در گروه همسالان، تأثیر گروه همسالان در بروز پرخاشگری و بالاخره وجود روحیهٔ پرخاشگری، ارتباط معناداری با رفتار وندالیستی دارد. میرفردی و همکاران (۱۳۹۱) در پژوهشی با عنوان «بررسی عوامل اجتماعی مؤثر بر گرایش به وندالیسم در بین دانش‌آموزان دبیرستانی شهر یاسوج» به این نتیجه رسیده‌اند که گرایش به وندالیسم با متغیرهای پایگاه اجتماعی-اقتصادی، سن و جامعه‌پذیری رابطهٔ معناداری دارد، اما متغیر جنسیت رابطهٔ معناداری با گرایش به وندالیسم ندارد. درمجموع، متغیرهای مستقل حدود ۲۵ درصد از متغیر وابسته را تبیین می‌کنند. همچنین ارجمند سیاهپوش و همکاران (۱۳۹۲) در پژوهشی با عنوان «نقش عوامل اجتماعی

1. Jan Oren
2. Wilkinson
3. Huber

[Downloaded from jspi.khu.ac.ir on 2024-10-12]
[DOR: 20.1001.1.24766933.1399.11.1.12.1]
[DOI: 10.29252/jspi.11.1.89]

در تبیین رفتارهای وندالیستی دانش‌آموزان دورهٔ متوسطهٔ شهر اندیمشک» به این نتیجه رسیده‌اند که میزان رفتارهای وندالیستی با متغیرهای میزان رضایت اجتماعی، احساس امنیت اجتماعی، میزان انسجام و همبستگی اجتماعی و نیازهای امنیتی، رابطهٔ منفی و معکوسی دارد. همچنین بین متغیرهای ناکافی‌بودن ابزارهای تأمین امنیت و پایگاه اقتصادی-اجتماعی با میزان رفتارهای وندالیستی، رابطهٔ معناداری دیده نمی‌شود. اله‌یاری و حسینی (۱۳۹۳) در پژوهشی با عنوان «ارتباط عملکرد خانواده با رفتارهای وندالیستی دانش‌آموزان در شهر جوانرود استان کرمانشاه» به این نتیجه رسیده‌اند که میزان کلی عملکرد خانواده و شاخص‌های سه‌گانهٔ آن (ایفای نقش‌های خانوادگی، حل مشکل و میزان ابراز عواطف در خانواده) با متغیر میزان بروز رفتارهای وندالیستی، ارتباط معکوس دارد. براساس نتایج تحلیل رگرسیونی این پژوهش، میزان حل مشکل در خانوادهٔ دانش‌آموزان، میزان ابراز عواطف در خانواده و میزان ایفای نقش‌های خانوادگی به‌ترتیب بیشترین سهم را در بین متغیر وابسته داشته‌اند. قنبری و همکاران (۱۳۹۴) در پژوهشی با عنوان «بررسی عوامل تأثیرگذار بروز وندالیسم در مبلمان شهری، شهر تبریز» به این نتیجه رسیده‌اند که از بین اقدامات مربوط به تخریب اموال عمومی در مبلمان شهری، دل‌نوشته‌های روی دیوارها با ۸ درصد، بیشترین مقدار و شکستن لامپ‌های روشنایی معابر عمومی و فضاهای سبز با ۶۴ درصد، کمترین مقدار را به خود اختصاص داده‌اند. حیدری و همکاران (۱۳۹۵) در پژوهشی با عنوان «تأثیر میزان حس تعلق به مکان در ارتقای شاخص‌های امنیت اجتماعی، نمونهٔ موردی: محلهٔ جوباره اصفهان» به این نتیجه رسیده‌اند که حس تعلق به مکان باعث افزایش امنیت اجتماعی می‌شود. مایر و همکاران[1] (۱۹۸۷) در پژوهشی با عنوان «بررسی و اندازه‌گیری میزان خراب‌کاری در مدارس» که مطالعهٔ آن روی دو شهر بزرگ کالیفرنیا و لس‌آنجلس انجام گرفته است به این نتیجه رسیده‌اند که محیط مدرسه و نوع برخورد مسئولان آن با دانش‌آموزان، ارتباط مستقیمی با رفتار خراب‌کارانهٔ آنان دارد. فلیپ[2] (۱۹۹۳) در پژوهشی با عنوان «وندالیسم در دانشکده‌ها با تأکید بر دیوارنویسی» به این نتیجه رسیده است که رفتارهای وندالیستی در دانشکده‌ها، برای دانشگاه‌ها بسیار پرهزینه است و خسارات زیادی به بار می‌آورد. همچنین محقق، متغیرهای جنسیت، نژاد و طبقهٔ اجتماعی-اقتصادی را اصلی‌ترین عامل تأثیرگذار در انجام کنش‌های وندالیستی می‌داند. مارش و همکاران[3] (۱۹۹۶) در پژوهشی با عنوان «بررسی خشونت هواداران فوتبال در استادیوم‌ها» به این نتیجه رسیده‌اند که اوباشگر فوتبال می‌تواند از هرکسی و قشری باشد، بااین‌حال، بخش

1. Mayer et al
2. Filip
3. Marsh et al

[Downloaded from jspi.khu.ac.ir on 2024-10-12]
[DOR: 20.1001.1.24766933.1399.11.1.12.1]
[DOI: 10.29252/jspi.11.1.89]

اعظم اوباشگران، مرد، جوان، ۱۸ تا ۲۸ ساله و بیکارند. اکثر آن‌ها از تربیت منظم خانوادگی، اعتمادبه‌نفس و عزت‌نفس کافی برخوردار نیستند و بیشتر آن‌ها تجربهٔ زندگی در خانواده‌های ازهم‌گسیخته را داشته‌اند. بال[1] (۲۰۰۵) در پژوهشی با عنوان «کنترل تأثیرات عوامل خانوادگی بر روابط بین جوانانی که در معرض بزهکاری قرار گرفته‌اند» به این نتیجه رسیده‌اند که نوجوانان پسر نسبت به دختر، میزان بالاتری از انجام جرم و دستگیری را دارا هستند. همچنین در این پژوهش به نقش محرک‌های تنش‌زا و سن بزهکاری هم اشاره کرده‌اند، بدین نحو که این محرک‌های تنش‌زا، سن بزهکاری را پایین می‌آورد. ساکر و همکاران[2] (۲۰۰۵) در پژوهشی با عنوان «پژوهشی که در آن ۱۶۵ نوجوان مجرم را از طریق مصاحبه مورد مطالعه قرار دادند» و به این نتیجه رسیده‌اند که اغلب نوجوانان بزهکار دارای خانواده‌های پرجمعیت، نابسامان و مهاجر هستند که به لحاظ اقتصادی و آموزشی در سطح پایینی قرار دارند و کنترل و نظارت کافی در خانواده‌های آنان وجود ندارد. آیزل یووز[3] (۲۰۱۱) در پژوهشی با عنوان «اثرات مؤلفه‌های مکانی بر وندالیسم در پارک‌های کنار دریا» به این نتیجه رسیده‌اند که عامل مکانی یکی از عوامل مهم و مؤثر در وندالیسم است. قرارگیری و طراحی صحیح مبلمان شهری، کنترل بصری و کیفیت آن شامل (مواد، رنگ، دوام) ازجمله فاکتورهای مؤثر بر وندالیسم هستند. لی و همکاران[4] (۲۰۱۳) در پژوهشی با عنوان «بررسی بزهکاری در بین نوجوانان کره‌ای» به این نتیجه رسیده‌اند که احتمال ارتکاب رفتارهای بزهکارانه در میان نوجوانانی که مادران شاغل دارند، بیشتر است. علاوه‌براین، فرزندان مادران شاغل با سابقهٔ کاری بالاتر، بیشتر مرتکب انواع بزهکاری می‌شوند.

درزمینهٔ وندالیسم تحقیقات متعددی صورت گرفته است و از بررسی پیشینهٔ تحقیق می توان دریافت که وندالیسم در محیط‌های روستایی کمتر مورد توجه قرار گرفته است.

مبانی نظری

پدیدهٔ وندالیسم مبحثی نو و جدید نیست و مربوط به سال‌ها و حتی قرون گذشته است. این پدیدهٔ اجتماعی-فرهنگی ازجمله عوامل تخریب امکانات و وسایل عمومی در شهرهاست که در چند سال اخیر تحقیقات فراوانی برای تعریف آن و پیشگیری از آن به عمل آمده است (بزی و

1. Ball
2. Sakir et al
3. Aysal Yavuz
4. Lee et al

[Downloaded from jspi.khu.ac.ir on 2024-10-12]
[DOR: 20.1001.1.24766933.1399.11.1.12.1]
[DOI: 10.29252/jspi.11.1.89]

همکاران، ۱۳۹۵: ۶). ولی متأسفانه روند آن نه‌تنها کاهش نیافته، بلکه روزبه‌روز بیشتر و فراگیرتر می‌شود و حتی به مناطق روستایی و با تراکم جمعیتی پایین‌تر کشیده شده است.

بررسی‌های روان‌شناسی و تربیتی نشان می‌دهد وندالیسم غالباً ریشهٔ اکتسابی دارد و از شرایط محیطی ناشی می‌شود. ادبیات پیرامون پدیدهٔ وندالیسم[1] حاوی مثال‌های بی‌شماری است که نشان می‌دهد وندالیسم از قدمت تاریخی طولانی برخوردار است. جمیز وایز[2] آغاز این پدیده را قدم‌گذاشتن انسان به باغ بهشت می‌داند. تخریب و نبش قبور فراعنهٔ مصر جهت یافتن اشیای گران‌بها و شعارهای به‌جامانده در خرابه‌های شهر پمپی[3] در جنوب‌شرقی شهر ناپل شواهدی دال بر وندالیسم را نشان می‌دهد (ویز،[4] ۱۹۸۲: ۳۱).

وندالیسم مشتق از واژهٔ وندال است. وندال نام قومی از اقوام ژرمن-اسلاو به شمار می‌رفت که در قرن پنجم در سرزمین‌های واقع در میان دو رودخانهٔ اودر[5] و ویستول[6] زندگی می‌کردند. آنان مردمانی جنگجو، خونخوار و مهاجم بودند که به‌کرات به نواحی و سرزمین‌های اطراف قلمرو خود تخطی و تجاوز کرده و به تخریب و تاراج مناطق و آبادی‌های متصرفه می‌پرداختند. روحیهٔ ویرانگرانهٔ قوم وندال سبب گردیده است که در مباحث آسیب‌شناسی، تمامی رفتارهای بزهکارانه‌ای که به‌منظور تخریب آگاهانهٔ اموال، اشیا و متعلقات عمومی و تخریب و نابودی آثار هنری و دشمنی با علم و صنعت و آثار تمدن صورت می‌گیرد، به‌گونه‌ای به وندالیسم منتسب شود (خاکپور و حسینی، ۱۳۹۳: ۵۸). وندالیسم در این معنا، از بلاهای جامعهٔ امروزی است که در گذشته دیده نشده است. وندالیسم در شکل جدید آن با شکل‌گیری جوامع مدرن پدید آمد (محسنی تبریزی، ۱۳۸۳: ۲۷). وندالیسم در لغت به‌معنای ضدیت با صنعت و آثار تکنولوژی و وحشیگری است (قاسمی و همکاران، ۱۳۸۸: ۳۹). گارث وندالیسم را یک روش قابل قبول برای افراد در ابراز سرخوردگی یا انتقام می‌داند (گارث،[7] ۲۰۰۷: ۱۰۴).

به نظر جرم‌شناسان، وندالیسم به عمل آسیب‌رسانی به اشیا گفته می‌شود (شمس و همکاران، ۱۳۹۱: ۲۸) که در حوزهٔ جرائم خرد قرار می‌گیرد و جزء بزهکاری‌های ملایم به حساب می‌آید که معمولاً از دید مراجع قضایی قابل چشم‌پوشی است (محبی، ۱۳۸۲: ۸). بزهکار در لغت به‌معنای عاصی، گناهکار، مجرم و تبهکار آمده است. بزهکاری هم به‌معنی

1. Vandalism
2. Jim Wise
3. Pompeii
4. Wise
5. Oder
6. Vistol
7. Garth

[Downloaded from jspi.khu.ac.ir on 2024-10-12]
[DOR: 20.1001.1.24766933.1399.11.1.12.1]
[DOI: 10.29252/jspi.11.1.89]

عصیان و گناهکاری است. بزهکاری عملی است خلاف قانون و نظم عمومی که عامل آن به مجازات مقرر در قانون محکوم می‌شود؛ و علیه نظم عمومی، اشخاص و اموال ارتکاب می‌یابد. کج‌روی یا بزهکاری از آن رو پیش می‌آید که جامعه دستیابی به برخی هدف‌ها را تشویق می‌کند، اما وسایل ضروری برای رسیدن به این هدف‌ها را در اختیار تمام اعضای جامعه قرار نمی‌دهد؛ درنتیجه، برخی افراد باید هدف‌های خاصی برگزینند یا برای رسیدن به هدف‌هایی که فرهنگ جامعه‌شان تجویز کرده وسایلی نامشروع به کار گیرند (فولادیان، ۱۳۸۵: ۱۰۹). به همین دلیل، در متون جامعه‌شناسی انحرافات و آسیب‌شناسی اجتماعی، وندالیسم به‌دفعات به مفهوم داشتن نوعی روحیهٔ بیمارگونه به کار رفته و مبین تمایل به تخریب آگاهانه، ارادی و خودخواستهٔ اموال، تأسیسات و متعلقات عمومی است. محسنی تبریزی آن را به‌مثابهٔ جنایتی خرد و از انواع بزهکاری جوانان می‌داند (محسنی تبریزی، ۱۳۷۹: ۱۹۴). وندال‌ها یا افراد خراب‌کار را ازآنجاکه سبب نابودی اموال، اتلاف وقت و سرمایه و مهم‌تر از همه ایراد صدمه و حتی مرگ انسان‌ها می‌شوند، باید به‌عنوان بزهکار شناخت (مطلق و ندری، ۱۳۹۲: ۱۱۸). در این بین، وندالیسم یا تخریب‌گرایی، در زمرهٔ آن دسته از بزهکاری‌ها و انحرافاتی است که در جامعه ظهور یافته و باعث اختلال در نظم جامعه و حتی زندگی روزمرهٔ افراد می‌شود (موسوی و همکاران، ۱۳۹۳: ۲).

یکی از نظریه‌ها در رابطه با علل شکل‌گیری پدیدهٔ وندالیسم، نظریهٔ برایند کلارک[1] است. کلارک در بررسی علل و عوامل به‌وجودآورندهٔ وندالیسم در شهرها، هشت علت را برای آن ذکر کرده است (محسنی، ۱۳۷۹: ۲۰۲):

۱. تجارب دوران کودکی: محیط اولیه و شرایط نخستین رشد و تربیت؛
۲. توارث: بروز رفتارهای نابهنجار و منحرف؛
۳. شکل‌گیری شخصیت بزهکار: تشویق‌ها، حمایت‌ها، تنبیهات و رسیدگی عاطفی؛
۴. عوامل اقتصادی و اجتماعی: سن، جنس، تأهل، طبقه و پایگاه اقتصادی-اجتماعی؛
۵. عوامل جامعه‌پذیری: کنترل والدین، آزادی‌های کودک؛
۶. بحران‌ها و وقایع: سابقهٔ کتک‌کاری و درگیری، ایجاد مزاحمت و دردسر؛
۷. موقعیت‌ها و وضعیت‌های خاص: مکان‌های فاقد گشت پلیس، خیابان‌های مناطق فقیرنشین، اماکن مخروبه، کوچه‌های تنگ و تاریک؛
۸: حالت‌های انگیزشی: پایین‌بودن ریسک دستگیری.

1. Clark

[Downloaded from jspi.khu.ac.ir on 2024-10-12]
[DOR: 20.1001.1.24766933.1399.11.1.12.1]
[DOI: 10.29252/jspi.11.1.89]

هوبر[1] یکی دیگر از محققانی است که زمینهٔ تحقیق او بررسی وندالیسم در وسایل حمل‌ونقل عمومی اروپا بوده است. براساس نظر هوبر، عوامل متعددی در بروز رفتارهای وندالیستی مؤثر هستند. اما شایع‌ترین آن‌ها جلب توجه به‌واسطهٔ کمبود محبت، خودخواهی، احساس عدم تعلق به وسایل نقلیهٔ خودکار، احساس خودباختگی، حس انتقام‌جویی و داشتن شخصیت ضد اجتماعی است (محسنی تبریزی، ۱۳۸۳). همچنین، موزر[2] معتقد است احساس اجحاف و احساس ناکامی یا همان احساس موفق‌نبودن در کار، دو انگیزهٔ مهم در خراب‌کاری و رفتارهای ویرانگرانه هستند (محسنی تبریزی، ۱۳۸۳).

محل یا مکان‌ها به‌عنوان یکی از عوامل وقوع پدیدهٔ مجرمانه، قصد، انگیزه، وسوسه و میل به نقض قانون را به وجود می‌آورند. افزایش جمعیت شهرها موجب شکل‌گیری مسائلی نظیر مسکن غیررسمی، اقتصاد غیررسمی و اسکان غیررسمی در پیرامون شهرها شده است. ویژگی مشخصهٔ این شهرک‌های غیررسمی وجود مساکن با کیفیت پایین و فقدان زیرساخت‌های فیزیکی است (شمس و همکاران، ۱۳۹۱: ۲۰). همچنین، ویژگی‌های کالبدی و خصوصیات اجتماعی، اقتصادی و فرهنگی حاکم بر برخی محدوده‌ها موجب شکل‌گیری فرصت‌ها و اهداف مجرمانه می‌شود. بزهکاران در انتخاب مکان و زمان جرم اغلب منطقی عمل می‌کنند و به دنبال کم‌خطرترین و مناسب‌ترین فرصت‌ها و شرایط مکانی و زمانی برای بزهکاری هستند، بدین ترتیب در محدوده‌های شهرها و روستاهای پیرامون آن کانون‌هایی شکل می‌گیرد که تعداد جرائمی بسیار بالاتری در مقایسه با محدوده‌های دیگر دارد (کلانتری و توکلی، ۱۳۸۶: ۷۵). پیش‌بینی ارتکاب جرم از طریق مکان، شش برابر بیشتر از پیش‌بینی براساس هویت مجرمان است (ویزبورد و همکاران،[3] ۲۰۰۹: ۲۲). بنابراین، اغلب مجرمان با درنظرگرفتن عوامل مستعدکننده و تسهیل‌کنندهٔ جرم، مکان مناسب برای ارتکاب موفقیت‌آمیز جرم را انتخاب کرده و آن را در بهترین زمان ممکن مرتکب می‌شوند (کندی،[4] ۱۹۸۹: ۴۷). ناامنی مکان‌ها و فضاهای عمومی، نشاط و سلامتی را در زندگی روزمره مختل می‌کند و با ایجاد مانع بر سر راه رشد فرهنگی و مشارکت عمومی، هزینه‌های زیادی را بر جامعه تحمیل می‌نماید (کارمونا و همکاران،[5] ۲۰۰۳: ۱۱۹).

1. Huber
2. Moser
3. Weisburd et al
4. Kennedy
5. Carmona et al

[Downloaded from jspi.khu.ac.ir on 2024-10-12]
[DOR: 20.1001.1.24766933.1399.11.1.12.1]
[DOI: 10.29252/jspi.11.1.89]

امروزه پدیدهٔ افسارگسیخته و نابسامان رشد شهرنشینی، به‌ویژه در کشورهای جهان سوم که با افزایش جرائم و ناهنجاری‌های شهری (اعم از جنایت، تخلفات و اقدامات غیرقانونی) همراه است، پیامدهای منفی گسترده‌ای را به بار آورده که باعث ظهور محلات حاشیه‌نشین (هزارجریبی و همکاران، ۱۳۸۸: ۷۴) به‌عنوان نماد جرائم اجتماعی شده و تجلی نابرابری فضایی در توزیع امکانات توسط مدیران و برنامه‌ریزان (میره، ۱۳۸۴: ۳)، از بارزترین پیامدهای آن است که موجب خلق سکونتگاه‌های جدید، کاهش سطح رفاه انسانی (اورتگا و همکاران،[1] ۲۰۱۱: ۲) ساخت‌وسازهای بی‌برنامه، گسترش فقر، جرم، ناهنجاری‌های مختلف و درنهایت بروز مشکلات فراوان برای شهرها، مناطق حاشیه‌نشین شهرها و همچنین روستاهای پیرامونی شهرها، به‌ویژه در کشورهای در حال توسعه شده است (آل احمدی و همکاران،[2] ۲۰۰۹: ۸۰). البته در یک مکان یا محیط شلوغ، ضرورتاً جرم در هر جا و هر مکانی اتفاق نمی‌افتد. این واقعیت که اشخاص و اموال در سطح شهر یا روستا پخش هستند، به این معنا نیست که فرصت‌های ارتکاب جرم نیز به‌طور مساوی پخش شده باشد. با درنظرگرفتن استثنائات اندک، جرم به شکل اتفاقی رخ نمی‌دهد؛ زیرا بزهکاران آماجی را به آماج دیگر ترجیح می‌دهند. مناسب‌ترین آماج، مطلوب‌ترین فرصت ارتکاب جرم تلقی می‌شود که آن نیز برخاسته از محیط است (رایجیان اصلی، ۱۳۹۷: ۲۲۵).

ساکوری و همکاران[3] (۲۰۰۸) معتقدند وندالیسم معمولاً در مناطق و فضاهای فیزیکی که در دسترس هستند، اتفاق می‌افتد، جاهایی که به‌راحتی بتوان در فرصتی کوتاه اعمال تخریب‌گرایانه را انجام داد و به‌سرعت گریخت؛ در مکان‌هایی که طراحی ساختمان‌ها به شکلی است که فضاهای پنهان و ناشناختهٔ زیادی وجود دارد و یا در مکان‌هایی که افراد جوان رفت‌وآمد می‌کنند. بنابراین، مطالعهٔ جغرافیایی جرم، در جست‌وجوی تحلیل و توصیف خوشه‌های فضایی رفتارهای بزهکاری، چگونگی ساخت‌وساز و نظارت بر فضاها و عوامل مؤثر بر کاهش جرم و توضیح چگونگی گسترش اشکال پویایی اجتماعی و سیاسی ترس از جرم و جنایت و پاسخ اجتماعی به آن است (جورجی و همکاران،[4] ۲۰۰۹: ۱۲۰). مانند بسیاری از پدیده‌های دیگر اجتماعی، رفتار مجرمانه به‌طور یکنواخت توزیع شده است. بنابراین جغرافیای جرم، شاخه‌ای از علم جغرافیاست که بر آثار متقابل جرم، فضا و جامعه تأکید دارد و قانون‌شکنی‌ها، تخلف‌ها و تأثیرات جرم را مورد تجزیه‌وتحلیل قرار می‌دهد. مطالعات درزمینهٔ

1. Ortega et al
2. Al-Ahmadi et al
3. Sakurai et al.
4. Gregory et al

[Downloaded from jspi.khu.ac.ir on 2024-10-12]
[DOR: 20.1001.1.24766933.1399.11.1.12.1]
[DOI: 10.29252/jspi.11.1.89]

جغرافیای جرم به اواسط قرن نوزدهم در اروپا و زمانی بازمی‌گردد که کارتوگرافیست‌های جرم‌شناس، برای نمایش الگوهای منطقه‌ای جرم و تخلف‌ها در محیط‌های سکونتی و فیزیکی تلاش می‌کرده‌اند (جانستون و همکاران،[1] ۲۰۰۴: ۱۲۰).

محیط زندگی با عوامل زیادی که در نوع خود بر اعمال و رفتار انسان تأثیر می‌گذارد احاطه شده است. این عوامل با توجه به شرایط، اوضاع و احوال می‌تواند نقش سازنده یا مخرب داشته باشد. بزهکاری که از مظاهر محیطی است، در صورتی بروز می‌کند که عوامل محیطی نقش مخرب داشته باشند (خاتم و اطهاری، ۱۳۸۶: ۴۱). بنابراین، عوامل یا اوضاع و احوال و شرایط محیط اجتماعی ازجمله خانواده، مدرسه، آموزشگاه، روستا، شهر، جمعیت، فرهنگ تعلیم و تربیت، شغل، مسکن، ازدواج، طلاق، اقتصاد، سیاست، تمدن، وسایل ارتباط جمعی، محیط جغرافیایی و محیط طبیعی و بسیاری از عوامل دیگر در وقوع بزهکاری و تبهکاری تأثیر می‌گذارند (کلانتری و آیت، ۱۳۸۶: ۴۴-۵۵). شناخت محیط بدون شناخت پدیده‌های پیرامون آن ممکن نیست. بزه و بزهکاری از پدیده‌های محیطی است که در جوامع گوناگون بشری مطرح است. عوامل زیادی در شکل‌گیری و بروز بزهکاری دخیل است. محیط یکی از این عوامل محسوب می‌شود. تأثیر محیط بر بزهکاری همیشه به یک اندازه نیست. بروز انواع بزهکاری تا حدی بستگی به چگونگی محیط آن دارد. مثلاً در محیط شهری بزهکاری نسبت به محیط کوچک روستایی بیشتر است. افزایش لجام‌گسیختهٔ جمعیت شهرنشین و وجود حاشیه‌نشینی باعث افزایش گرایش به مادی‌گرایی، کج‌روی، بی‌عاطفگی و بروز بزهکاری می‌گردد (خاتم و اطهاری، ۱۳۸۶: ۳۵).

عوامل زیادی ازجمله عوامل سیاسی، اقتصادی، اجتماعی، فرهنگی و... بر محیط تأثیر می‌گذارد. محیط هم به نوبهٔ خود در بروز بزهکاری تأثیر دارد. با رشد و توسعه و صنعتی‌شدن جوامع بشری، بزهکاری هم به شیوه‌های مختلف رشد و توسعه می‌یابد. روشن است که بروز بزهکاری در کشورهای توسعه‌یافته و صنعتی بیش از کشورهای توسعه‌نیافته و غیرصنعتی است. بنابراین، محیط یکی از عوامل بسیار مهم در کنار سایر عوامل بوده و شاید بیشتر از آن‌ها موجب بروز بزهکاری می‌شود. برای جلوگیری از شکل‌گیری و بروز بزهکاری باید با آموزش و تعالیم صحیح و فرهنگ‌سازی مناسب، جلوی رشد و توسعهٔ بزه و بزهکاری را گرفت (کلانتری و آیت، ۱۳۸۶: ۵۰-۶۵). درحالی‌که شیوع وندالیسم در جامعهٔ روستایی مسئله‌ای جدی است که همواره از آن غفلت شده است، مسائل و مشکلاتی، مانند دزدی، اعتیاد به موادمخدر، الکلیسم، خودکشی و... که در شهرها وجود داشت و هنوز هم وجود دارد و روزبه‌روز در حال افزایش

1. Johnston et al

[Downloaded from jspi.khu.ac.ir on 2024-10-12]
[DOR: 20.1001.1.24766933.1399.11.1.12.1]
[DOI: 10.29252/jspi.11.1.89]

است، با سرعتی باورنکردنی وارد روستاها، به‌ویژه روستاهای حاشیهٔ شهرهای بزرگ می‌شود و مردم روستاها را که زمانی به‌نوعی پاک و از این نوع بزهکاری‌ها منزه بودند یا میزان این‌گونه جرائم در میان آنان به‌شدت پایین بود، به دام خود می‌کشاند. شاید یکی از عوامل تشدید مسئلهٔ مذکور، تحولات اجتماعی و اقتصادی باشد که در روستاها رخ داده است؛ اما به‌وضوح می‌توان مشاهده کرد که این آسیب اجتماعی در روستاها در حال گسترش است. لذا همواره توجه به آسیب‌های اجتماعی در روستاها یا مورد غفلت واقع شده یا به‌صورت سطحی به آن پرداخته شده است و هیچ‌گاه به‌عنوان مسئله‌ای جدی به آن توجه نشده است. از عواقب گسترش بزهکاری در محیط‌های روستایی، کاهش امنیت و احساس امنیت و تعلق مکانی در روستاها، به‌ویژه در روستاهای حاشیهٔ کلان‌شهرهاست.

نواحی روستایی با شروع روند رشد یکنواخت جمعیت در آغاز قرن نوزدهم و روند شهرنشینی در اواخر قرن نوزدهم و اوایل قرن بیستم، بخش عمده‌ای از جمعیت خود را به نفع شهرهای کوچک و بزرگ از دست دادند. لذا در جهان معاصر حس تعلق مکانی کم‌رنگ شده و حس لامکانی به‌عنوان مشکل و مسئله‌ای تازه برای انسان مطرح شده است (صافیان و همکاران، ۱۳۹۰: ۹۵). درحقیقت، مکان محیطی است که فرد عمدهٔ وقت خود را در آن می‌گذراند (آدامز و همکاران،[1] ۲۰۱۵: ۵). تعلق مکانی به این معناست که مردم خودشان را به‌واسطهٔ مکانی که در آن به دنیا آمده و رشد کرده‌اند تعریف می‌کنند (فلاحت، ۱۳۸۵: ۱). حس تعلق مکانی شامل معناها و دلبستگی‌هایی است که مکان‌ها برای فرد ایجاد می‌کنند (سمکن و فریمن،[2] ۲۰۰۸: ۱۰۴۳).

اصطلاح «مکان» بیان‌کنندهٔ تجارب ذهنی و معنایی منسوب به محیطی است که انسان در آن ساکن بوده، خاطرات قوی از آن دارد و در آن رشد کرده است (پرویت دایز و همکاران،[3] ۲۰۱۳: ۳). رلف[4] در تعریف خود، حس تعلق به مکان را «برقراری ارتباط با مکان به‌واسطهٔ درک نمادها و آن معانی‌ا که در جریان فعالیت‌های روزمره اتفاق می‌افتد و متأثر از ارزش‌های فردی و جمعی است و با گذر زمان عمیق شده و گسترش یافته‌اند» تعریف کرده است. این حس که از آن به تعلق تعبیر می‌شود، حسی توأم با عاطفه نسبت به مکان است (لک و غلامپور، ۱۳۹۴: ۱۴۹). حس تعلق به‌معنای ادراک ذهنی مردم از محیط و احساسات کم‌وبیش آگاهانه از محیط خود است که شخص را در ارتباط درونی با محیط قرار می‌دهد، به‌گونه‌ای‌که فهم و احساسات

1. Adams et al
2. Semken & Freeman
3. Prewitt Diaz et al
4. Rolf

[Downloaded from jspi.khu.ac.ir on 2024-10-12]
[DOR: 20.1001.1.24766933.1399.11.1.12.1]
[DOI: 10.29252/jspi.11.1.89]

فرد با زمینهٔ معنایی محیط پیوند خورده و یکپارچه می‌شود. درواقع، حس تعلق در محیطی یافت می‌شود که دارای شاخصه‌های کالبدی همچون مصالح، شکل، بافت و رنگ (کامرون و مک داگال،[1] ۲۰۰۰) و شاخصه‌های اجتماعی همچون سلامت روان، رضایتمندی (بایلی و مک لارن،[2] ۲۰۰۵)، شاخصه‌های فردی همچون سن، طول مدت اقامت، جنسیت و... است (بروان و همکاران،[3] ۲۰۰۴؛ گودناو،[4] ۱۹۹۳). اصولاً شناخت حس تعلق و تحلیل این موضوع باعث تشخیص شاخصه‌های حس تعلق و حمایت اجتماعی و تأثیر آن بر کیفیت زندگی و سلامت روان می‌شود و مطمئناً هرچه محیط برای فرد مورد علاقه و با تجارب گذشته خوشایند باشد، حس تعلق افراد قوی‌تر خواهد بود و آگاهی از حس تعلق در حفظ رابطه با دیگران و محیط مؤثر است (مک لارن و چالیس،[5] ۲۰۰۹). حس تعلق به مکان در دو دستهٔ درونی و بیرونی دیده شده و شامل بعد اجتماعی حس تعلق به مکان، بعد احساسی (ادراک و شناخت) تعلق به مکان و تعلق کالبدی است (سیاوش‌پور و همکاران، ۱۳۹۳: ۹). تعلق به مکان لایه‌های ادراک مفاهیم و تجربیات مکان را شرح می‌دهد. فعالیت‌ها و شکل کالبدی موجود در مکان بر حس وابستگی افراد تأثیر می‌گذارد و ارتباطات فرهنگی و اجتماعی، خاطرات و مفاهیم شخصی بر وابستگی و احساس تعلق به مکان مؤثر است (شاهچراغی و بندرآباد، ۱۳۹۴: ۲۷۵). در موقعیت سانحه، مکان محیطی است که مردم سانحه‌دیده آن را به‌عنوان یک محیط زندگی به اندازهٔ کافی خوب می‌شناسند. ذهنیت مردم آسیب‌دیده مربوط به مکان به سه عامل کلیدی در فرایندهای اجتماعی-روانی مربوط است که شامل دلبستگی‌ها، روابط خویشاوندی و هویت است (پرویت دایز و همکاران،[6] ۲۰۱۳: ۳). حس تعلق به مکان را می‌توان به‌معنای خاص و متمایز بودن، ثابت و پایدار ماندن و به جمع تعلق داشتن دانست (سرمست و متوسلی، ۱۳۸۹). تعلق به مکان، فراتر از آگاهی از استقرار در یک مکان است. این حس به پیوند فرد با مکان منجر شده و در آن انسان خود را جزئی از مکان می‌داند و براساس تجربه‌های خود از نشانه‌ها، معانی، عملکردها و شخصیت‌ها نقشی برای مکان در ذهن متصور می‌سازد و مکان برای او قابل احترام می‌شود (استل،[7] ۱۹۸۱: ۴۴). بنابراین سه نوع تعلق به مکان قابل شناسایی است:

1. Cameron & MacDougall
2. Bailey & McLaren
3. Brown et al
4. Goode now
5. McLaren & Challis
6. Prewitt Diaz et al
7. Steele

[Downloaded from jspi.khu.ac.ir on 2024-10-12]
[DOR: 20.1001.1.24766933.1399.11.1.12.1]
[DOI: 10.29252/jspi.11.1.89]

۱. تعلق مکانی روحی-روانی: تعلق به مکان همان‌گونه که با طولانی‌شدن مدت سکونت فرد در یک محل افزایش می‌یابد، وابستگی زیادی به تمایل فرد به دیگران در آن مکان دارد (رلف،[1] ۱۹۷۶: ۳۳). فرایندی که در ایجاد تعلقات روحی روانی نسبت به محیط ایجاد می‌گردد، از جنس آشنایی، احساس، هیجان و خاطره است (کورس،[2] ۲۰۰۵).

۲. تعلق مکانی اخلاقی-ایدئولوژیکی: ازآنجاکه فرهنگ و جهان‌بینی، دو عنصر مهم فضای حرکت جامعه به سمت کمال است، لذا در ارتباط با اخلاق و مسئولیت نیز باید به فرهنگ و جهان‌بینی آن جامعه رجوع شود تا معیار زندگی و ارزش‌های اخلاقی نزد آن جامعه مشخص شده و سپس با توجه به نحوه و میزان پیاده‌شدن این ارزش‌های اخلاقی در جامعه، به دنبال تعلق اخلاقی گشت (کورس،[3] ۲۰۰۵). رفتارهای فردی و جمعی در یک مکان برگرفته از اصول و ارزش‌هایی است که در اعتقادات و جهان‌بینی مردمان آن ریشه دارد. هر قدر تطابق فضایی و کالبدی مکان با اصول، مبانی، ارزش‌ها و بایدها و نبایدهای اصول اعتقادی افراد جامعه بیشتر باشد، تعلق خاطر به آن مکان نیز بیشتر می‌شود. اعتقاد افراد جامعه در بایدها و نبایدهایی است که چنانچه در ساختار اجتماعی و فضایی مکان متجلی گردند، می‌توانند به تعلقات اخلاقی و ایدئولوژیکی منجر شوند.

۳. تعلق مکانی بیولوژیکی: تعلق به مکان با طولانی‌شدن مدت سکونت فرد در یک محل افزایش می‌یابد، به‌ویژه هنگامی که فرد جایی زندگی می‌کند که در آن متولد نیز شده است. بنابراین استمرار سکونت و تولد، عامل مهمی در ایجاد تعلق به مکان است (رلف،[4] ۱۹۷۶: ۳۳). فرایندی که در این نوع تعلق مطرح می‌شود، تولد، حیات، مرگ و استمرار آن و یا به‌عبارتی گذشته، حال و آینده است. بنابراین، زمانی تعلق به مکان برای ما اهمیت بیشتری می‌یابد که مکان علاوه بر ارتباط با گذشته و حال، آینده را نیز شامل گردد. هر فردی محل سکونت خود را با یک‌سری ارزش‌های نمادی و عملکردهای خاص ذهنی پر می‌کند که درک این ارزش‌های درونی و نمادها برای افراد غریبه مشکل است (گرام و بچ دانیلسن،[5] ۲۰۰۴: ۲۱).

اما باید توجه کرد که ناامنی و بی‌نظمی‌های موجود در محیط زندگی انسان‌ها می‌تواند نشاط و سلامتی محیط زندگی و به عبارت کلی‌تر، حس تعلق مکانی انسان‌ها را نسبت به

1. Relph
2. Cross
3. Cross
4. Relph
5. Gram and Bech-Danielsen

[Downloaded from jspi.khu.ac.ir on 2024-10-12]
[DOR: 20.1001.1.24766933.1399.11.1.12.1]
[DOI: 10.29252/jspi.11.1.89]

محیط و محلهٔ زندگی کاهش دهد (مک لارن و همکاران،[1] ۲۰۰۷؛ رانکین و همکاران،[2] ۲۰۰۰). یکی از مهم‌ترین عوامل ایجاد ناامنی و بی‌نظمی، گسترش پدیدهٔ وندالیسم است که می‌تواند به‌عنوان مانعی در پیش روی توسعهٔ محیطی باشد (کارمونا و همکاران،[3] ۲۰۰۳: ۱۱۹). امروزه با گسترش محیط‌های شهری، ترویج زندگی‌های فردی، فرصت‌های ناشی از توسعهٔ تکنولوژیکی و... زمینه‌های توسعهٔ وندالیسم‌ها و فعالیت‌های بزهکارانهٔ نوین و متنوع در حال رشد بوده و حتی به‌عنوان یک بیماری اجتماعی-روان‌شناختی از محیط‌های شهری در حال رسوخ به محیط‌های روستایی پیراشهری است. محیط‌های روستایی پیراشهری به دلایل مختلف مانند نظارت پایین امنیتی، دوری از مراکز پلیس، تراکم پایین جمعیت، وسعت مزارع و خانه‌ها و... اغلب به پایگاه‌های مجرمانه‌ای برای برخی از بزهکاران حرفه‌ای شهری تبدیل شده‌اند. همچنین شرایطی در برخی از روستاهای پیراشهری ممکن است موجب ایجاد ناامنی و درنهایت کاهش حس تعلق مکانی و مهاجرت خانواده‌های روستایی بومی شده و بستر برای مهاجران غیربومی روستایی و تمرکز فعالیت‌های بزهکارانه مانند فروشندگان موادمخدر، مشروبات الکلی، خانه‌های تیمی سرقت، مزاحمان نوامیس، کیف‌قاپ‌ها و... فراهم شود (شکل ۱).

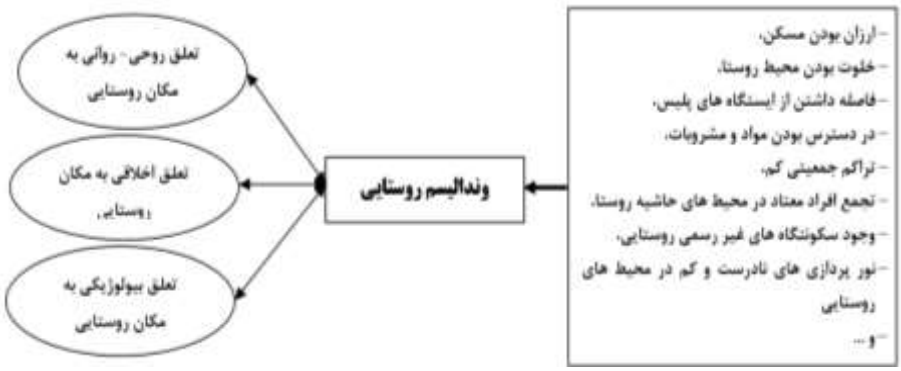

شکل ۱. مدل نظری تحقیق

۳. روش‌شناسی

پژوهش حاضر از نوع کاربردی و در سطح توصیفی-تبیینی است. جمع‌آوری داده‌ها به‌صورت کتابخانه‌ای و میدانی (از طریق پرسش‌نامهٔ محقق‌ساخته) بوده است. به‌منظور تدوین چارچوب

1. McLaren et al
2. Rankin et al
3. Carmona et al

[Downloaded from jspi.khu.ac.ir on 2024-10-12]
[DOR: 20.1001.1.24766933.1399.11.1.12.1]
[DOI: 10.29252/jspi.11.1.89]

نظری، پیشینه و متغیرهای تحقیق، از مطالعات اسنادی و کتابخانه‌ای استفاده شد. براساس مبانی نظری، شاخص تعلق مکانی در قالب ۳ بعد و ۱۹ شاخص و شاخص فعالیت‌های وندالیسم در قالب ۱۸ شاخص استخراج گردید (جدول ۱).

جدول ۱. شاخص‌های تحقیق

ابعاد	شاخص‌ها
فعالیت‌های وندالیستی	شعارنویسی و رنگ‌کردن در و دیوارها، شکستن صندلی‌ها، شکستن چراغ‌های برق، لامپ و روشنایی معابر عمومی، موتورسواری با سرعت بالا، بوق‌زدن‌های بی‌دلیل، چسباندن آگهی‌های تبلیغی، مجالس ختم، فروش وسایل منزل، شکستن و دزدیدن سطل‌های زباله، نصب تابلو و پرچم با میخ و سیم و... به بدنهٔ درختان خیابان و در و دیوار، خط‌کشیدن به بدنهٔ اتومبیل و وسایل نقلیهٔ شخصی و عمومی، تخریب ایستگاهای اتوبوس، شکستن درختان و دیوارها و سقف‌های شیشه‌ای، ایجاد حریق عمدی، تخریب وسایل محوطهٔ مخصوص کودکان، تخریب مجسمه‌ها و آثار تاریخی باارزش، سرقت اشیا، پول یا کیف قاپی، فروش موادمخدر و مشروبات الکلی، فحاشی و درگیری بین جوانان و فعالیت باشگاه‌های شبانه
عوامل مؤثر بر وندالیسم روستایی	ارزان‌بودن مسکن، فاصله‌داشتن با خانواده، خلوت‌بودن محیط روستا، فاصله‌داشتن از ایستگاه‌های پلیس، ضعف در اعمال قانون در محیط‌های روستایی، دردسترس‌بودن مواد و مشروبات، تراکم جمعیتی کم، کنترل اجتماعی ضعیف در مناطق روستایی، تجمع افراد معتاد در محیط‌های حاشیهٔ روستا، وجود سکونتگاه‌های غیررسمی روستایی، نورپردازی‌های نادرست و کم در محیط‌های روستایی و ضعف حس تعلق مکانی روستائیان
تعلق روحی-روانی به مکان روستایی	احساس راحتی در مکان، مهم‌بودن مکان در نظر فرد، افتخار به مکان زندگی، حس اعتمادبه‌نفس، تمایل و دلبستگی، متمایزدانستن مکان زندگی، احساس امنیت در مکان و احساس غرور افراد از موفقیت همسایگان
تعلق اخلاقی به مکان روستایی	علاقه‌مندی به فرهنگ روستایی، علاقه‌مندی به سبک زندگی روستایی، علاقه‌مندی به زبان روستایی، علاقه‌مندی به آرامش روستایی، علاقه‌مندی به سرزندگی روستا و حیات آن و علاقه‌مندی به طبیعت روستا
تعلق بیولوژیکی به مکان روستایی	تمایل به ادامهٔ سکونت در مکان، داشتن خاطرات بچگی و کهن، داشتن حوادث و اتفاقات روزمره، امیدواری به آیندهٔ مکان و دلتنگی به مکان

منبع: توکلی‌نیا و همکاران، ۱۳۹۴؛ قنبری و همکاران، ۱۳۹۴؛ پیربابایی و سجادزاده، ۱۳۹۰؛ موسوی و همکاران، ۱۳۹۳؛ بذرفشان و همکاران، ۱۳۹۷؛ بزی و همکاران، ۱۳۹۵؛ کورس،[1] ۲۰۰۵؛ رلف،[2] ۱۹۷۶؛ گرام و بچ دانیلسن،[3] ۲۰۰۴.

جهت عملیاتی‌سازی مطالعه، روستاهای واقع در پیرامون شهر بیرجند به‌عنوان منطقهٔ مورد مطالعه انتخاب گردید. با توجه به فرمول n_0[4] از تعداد ۶۸ روستای واقع در پیرامون شهر بیرجند ۱۳ روستا

1. Cross
2. Relf
3. Gram and Bech-Danielsen
4. $N_0 = 1/d^2 25 = 1/0/2^2$

d را می‌توان از ۰/۱ تا ۰/۲ گرفت که در این فرمول ۰/۲ گرفته شده است. سپس از فرمول زیر تعداد روستاهای نمونه به دست آمد.

[Downloaded from jspi.khu.ac.ir on 2024-10-12]
[DOR: 20.1001.1.24766933.1399.11.1.12.1]
[DOI: 10.29252/jspi.11.1.89]

به‌عنوان روستاهای نمونه انتخاب گردید و با توجه به لحاظ‌کردن پراکنش فضایی روستاها در اطراف شهر بیرجند، روستاها به‌طور تصادفی انتخاب شدند که در سال ۱۳۹۵ دارای ۶۹۶۷ خانوار (مرکز آمار ایران، ۱۳۹۵) هستند. لذا حجم نمونه با توجه به فرمول کوکران و با خطای ۰/۰۷درصد معادل ۱۹۱ نفر تعیین شد، که با استفاده از روش تسهیم به نسبت، تعداد خانوارهای نمونه در هر روستا تعیین گردید (جدول۲، شکل ۱).

جدول ۲. تعداد جمعیت، خانوار و تعداد نمونهٔ روستاهای مورد مطالعه

روستا	خانوار	جمعیت	نمونه
چهکندوک	۱۷	۶۰	۱۰
رقویی پایین	۶۸	۲۴۴	۱۱
باغ منظریه	۵۸	۲۱۳	۱۱
امیرآباد پایین	۱۸۴۷	۷۱۷۷	۲۶
چهکند	۱۲۲۰	۴۵۶۹	۲۱
حاجی‌آباد	۲۰۷۸	۷۷۴۹	۲۸
حسین‌آباد سادات	۱۵۷	۵۸۲	۱۲
شکراب پایین/شکرانه	۹۲	۳۰۲	۱۱
فوداج	۲۹	۹۰	۱۰
شوکت‌آباد	۱۴۳	۵۷۴	۱۱
دستگرد	۸۹۸	۳۳۶۵	۱۷
علی‌آبادلوله	۲۳۸	۸۹۶	۱۲
شمس‌آباد	۱۲۲	۴۴۲	۱۱
مجموع	۶۹۶۷	۲۶۲۶۳	۱۹۱

مأخذ: مرکز آمار ایران، ۱۳۹۵

$$n = \frac{n_0}{1+n_0/N}$$

تعداد روستاهای واقع در حاشیهٔ شهر ۶۸ روستا است. N = ۶۸

[Downloaded from jspi.khu.ac.ir on 2024-10-12]
[DOR: 20.1001.1.24766933.1399.11.1.12.1]
[DOI: 10.29252/jspi.11.1.89]

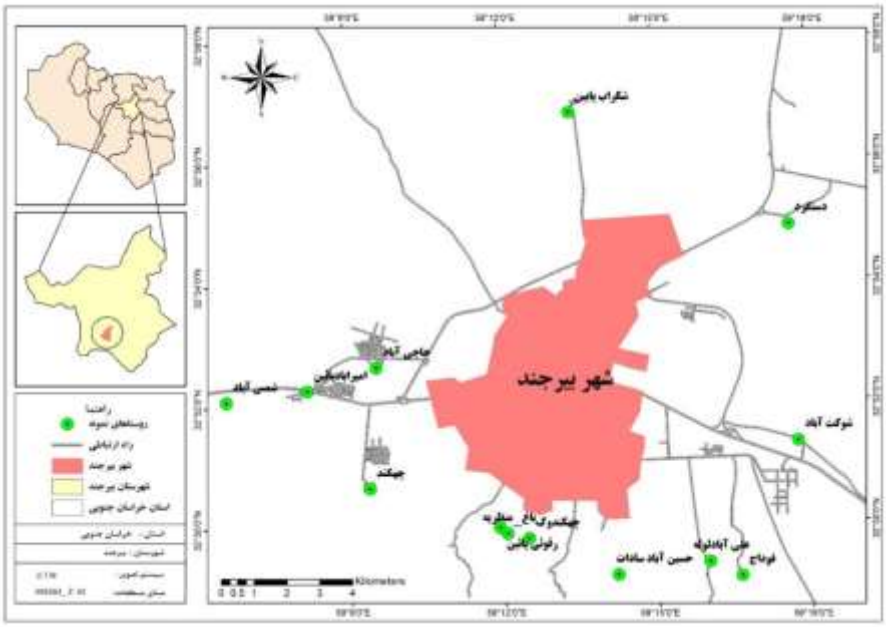

شکل ۲. موقعیت روستاها نسبت به شهر بیرجند و استان خراسان جنوبی

براساس مفاهیم تحقیق، پرسش‌نامهٔ محقق‌ساخته‌ای در قالب طیف لیکرت طراحی و در اختیار نمونه‌ها به‌صورت تصادفی قرار گرفت. در ادامه روایی شاخص‌ها از دو طریق استخراج از مبانی نظری و همچنین اصلاح و تأیید ۵ نفر از متخصصان برنامه‌ریزی روستایی، توسعهٔ روستایی و علوم اجتماعی، انجام گرفت. برای محاسبهٔ میزان پایایی مقیاس‌ها از ضریب آلفای کرونباخ استفاده شد که مقدار آن برای تمام مقیاس‌ها بیشتر از ۰/۷ به دست آمد. همان‌طور که مشخص است، ضریب پایایی به‌دست‌آمده در حد بالاست و این موضوع نشان‌دهندهٔ همبستگی درونی بین متغیرها برای سنجش مفاهیم مورد نظر است (جدول ۳).

جدول ۳. شاخص‌ها و گویه‌های متغیرهای مورد مطالعه

متغیر	شاخص	تعداد گویه	آلفای کرونباخ	
متغیر وابستهٔ تعلق مکانی	تعلق بیولوژیکی به مکان روستایی	۵	۰/۹۳	۰/۹۵
	تعلق اخلاقی به مکان روستایی	۶	۰/۹۰	
	تعلق روحی-روانی به مکان روستایی	۸	۰/۸۴	
وندالیسم		۱۸	۱۸	

داده‌های پرسش‌نامه‌ها با استفاده از روش‌های تجزیه‌وتحلیل آماری در نرم افزار SPSS مورد تحلیل قرار گرفت. همچنین از دو نرم‌افزار Lisrel و GIS در تجزیه‌وتحلیل داده‌ها استفاده شده است.

[Downloaded from jspi.khu.ac.ir on 2024-10-12]
[DOR: 20.1001.1.24766933.1399.11.1.12.1]
[DOI: 10.29252/jspi.11.1.89]

٤. یافته‌ها

بافت نمونه

از نظر جنسیت ۵۷/۱درصد از نمونه را مردان و ۴۲/۹درصد را زنان تشکیل داده‌اند. مقدار ۸۱/۵ درصد متأهل و ۱۹/۵ درصد آن‌ها مجرد بودند. اغلب دارای تحصیلات دیپلم و زیر دیپلم (۶۰ درصد) بوده‌اند. عمدهٔ پاسخ‌گویان (۲۷/۲ درصد) در گروه سنی ۱۸ تا ۳۰ سال قرار داشتند. از نظر شغلی ۳۲/۵ درصد نمونه‌ها شاغل در بخش کارگری و آزاد بودند و ۵۷/۶ درصد افراد دارای بعد خانوار ۳ تا ۴ نفر بودند (جدول ۴).

جدول ۴. توصیف نمونه

سن	درصد	بعد خانوار	درصد	شغل	درصد	تحصیلات	درصد
کمتر از ۱۸ سال	۹/۴	۱	۱۵/۷	خانه‌دار	۱۸/۸	بی‌سواد	۱۵/۲
۱۸-۳۰ سال	۲۷/۲	۳	۲۸/۸	کارمند دولتی	۱۰/۵	پایین‌تر از دیپلم	۲۴/۱
۳۰-۴۵ سال	۲۶/۲	۴	۲۸/۸	کارمند خصوصی	۸/۹	دیپلم	۲۵/۷
۴۵- ۶۰سال	۲۲/۰	۵	۱۷/۸	محصل/دانشجو	۱۷/۸	فوق دیپلم	۱۹/۴
بالای ۶۰ سال	۱۵/۲	۶	۷/۳	بازنشسته	۷/۳	لیسانس و بالاتر	۱۵/۷
مجموع	۱۰۰/۰	۷	۱/۶	کارگر	۱۵/۷	مجموع	۱۰۰/۰
		مجموع	۱۰۰/۰	آزاد	۱۶/۸	**جنسیت**	**درصد**
				بیکار	۴/۲	زن	۴۲/۹
				مجموع	۱۰۰/۰	مرد	۵۷/۱
						مجموع	۱۰۰/۰

امنیت و بزهکاری در جامعهٔ محلی

بر طبق نتایج حاصل از یافته‌های توصیفی، پاسخ‌گویان اظهار داشته‌اند که۴۸/۲ درصد افراد بیشتر از ۱۰ سال در روستاهای نمونه در حال زندگی هستند. مقدار ۴۱ درصد دارای امنیت متوسط بوده و ۱۷/۸ درصد تجربهٔ دعوا در روستا را داشتند. مقدار ۳۵ درصد، خراب‌کاری در روستا را کار افراد غیربومی می‌دانند و ۳۸/۲ درصد افراد نمونه نیز جوانان غیربومی روستا را افراد بزهکار روستا می‌دانند (جدول ۵).

جدول ۵. توصیف امنیت و بزهکاری در جامعهٔ محلی

مدت سکونت	درصد	میزان امنیت	درصد	گروه بزهکار	درصد	کار خراب‌کارانه	درصد
کمتر از یک سال	۸/۹	خیلی کم	۲/۱	نوجوانان بومی	۴/۲	افراد بومی	۱۴/۱
۱-۵ سال	۱۶/۲	کم	۱۲/۰	جوانان بومی	۲۰/۹	افراد غیربومی	۳۵/۱
۵-۱۰ سال	۲۶/۷	متوسط	۴۱/۴	افراد میانسال بومی	۶/۸	غیربومی ساکن	۲۲/۵

[Downloaded from jspi.khu.ac.ir on 2024-10-12]
[DOR: 20.1001.1.24766933.1399.11.1.12.1]
[DOI: 10.29252/jspi.11.1.89]

مدت سکونت	درصد	میزان امنیت	درصد	گروه بزهکار	درصد	کار خراب‌کارانه	درصد
بیشتر از ۱۰ سال	۴۸/۲	زیاد	۲۵/۱	نوجوانان غیربومی	۱۱/۰	غیربومی غیرساکن	۲۸/۳
مجموع	۱۰۰/۰	خیلی زیاد	۱۹/۴	جوانان غیربومی	۳۸/۲	مجموع	۱۰۰/۰
		مجموع	۱۰۰/۰	افراد میانسال غیربومی	۱۸/۸	**دعوا**	**درصد**
				مجموع	۱۰۰/۰	بله	۱۷/۸
						خیر	۸۲/۲
						مجموع	۱۰۰/۰

گونه‌شناسی وندالیسم در محیط‌های روستایی پیراشهری

برای بررسی گونه‌شناسی وندالیسم از تحلیل عاملی اکتشافی استفاده شده است. ابتدا برای اطمینان از مورد تأیید بودن آزمون تحلیل عاملی برای شاخص‌های پژوهش فوق، با استفاده از نرم‌افزار SPSS از آزمون Bartlet و KMO استفاده شد که این میزان برابر با ۰/۸۷۱ به دست آمده که بر تأیید تحلیل عاملی دلالت دارد (جدول ۶).

جدول ۶. نتایج تحلیل عاملی برای گونه‌شناسی وندالیسم

مجموعهٔ مورد تحلیل	مقدار KMO	مقدار بارتلت	درجهٔ آزادی	سطح معناداری
وندالیسم	۰/۸۷۱	۱۵۲۶/۳۴	۱۷۱	۰/۰۰۰

همان‌طور که نتایج جدول ۷ نشان می‌دهد، ۳ عامل دارای مقدار ویژهٔ بالاتر از یک هستند. یعنی مجموع ۱۵ عامل وندالیسم، قابل تقلیل به ۳ عامل ویژه است و به‌طورکلی عوامل وندالیسم با ۳ عامل قابل تبیین هستند و قابلیت تبیین واریانس‌ها را دارند که عامل‌های به‌دست‌آمده با روش Varmax چرخش داده شده‌اند. عامل‌های اول تا سوم درمجموع ۵۲/۵۸درصد از واریانس را تبیین می‌کنند. در جدول ۷ عامل اول به‌عنوان مهم‌ترین عامل است که با مقدار ویژهٔ ۶/۹۳ به‌تنهایی ۳۶/۵۱درصد از واریانس‌ها را تبیین می‌کند (جدول ۷).

جدول ۷. عامل‌های استخراج‌شده، مقادیر ویژه و درصد واریانس آن‌ها از مجموع شاخص‌ها

عامل	مقادیر اولیه			مجموع مجذور بارهای استخراجی			مجموع مجذور بارهای‌چرخش‌یافته نهایی		
	کل	درصد واریانس	درصد واریانس تجمعی	کل	درصد واریانس	درصد واریانس تجمعی	کل	درصد واریانس	درصد واریانس تجمعی
۱	۶/۹۳۹	۳۶/۵۱۴	۳۶/۵۱۴	۶/۹۳۸	۳۶/۵۱۴	۳۶/۵۱۴	۳/۵۴۵	۱۸/۶۵۶	۱۸/۶۵۶
۲	۱/۶۲۰	۸/۵۲۴	۴۵/۰۳۹	۱/۶۲۰	۸/۵۲۴	۴۵/۰۳۹	۳/۳۷۸	۱۷/۷۷۷	۳۶/۴۳۲
۳	۱/۴۳۴	۷/۵۴۹	۵۲/۵۸۸	۱/۴۳۴	۷/۵۴۹	۵۲/۵۸۸	۳/۰۷۰	۱۶/۱۵۵	۵۲/۵۸۸

[Downloaded from jspi.khu.ac.ir on 2024-10-12]
[DOR: 20.1001.1.24766933.1399.11.1.12.1]
[DOI: 10.29252/jspi.11.1.89]

نتایج نشان داد که مهم‌ترین گونهٔ وندالیسم، هنجارشکنی فرهنگی است که با مقدار ویژهٔ ۶/۹۳، درمجموع واریانس ۳۶/۵۱ در کل واریانس‌ها را به دست آورده است. در مرتبهٔ بعدی نوع تخریب و سرقت است. درمجموع با توجه به نتایج حاصل از تحلیل عاملی در گونه‌شناسی وندالیسم می‌توان بیان کرد که چسباندن آگهی‌های تبلیغی، مجالس ختم، فروش وسایل منزل، شعارنویسی و رنگ‌کردن در و دیوارها، نصب تابلو و پرچم با میخ و سیم و... به بدنهٔ درختان خیابان و در و دیوار، تخریب مجسمه‌ها و آثار تاریخی باارزش و فحاشی و درگیری بین جوانان مهم‌ترین گونه‌های وندالیسم از نوع هنجارشکنی فرهنگی در بین روستاهای منطقهٔ مورد مطالعه است (جدول ۸).

جدول ۸. استخراج عوامل و متغیرهای بارگذاری‌شده در گونهٔ وندالیسم

شاخص	همبستگی	شناسایی گونهٔ وندالیسم
چسباندن آگهی‌های تبلیغی، مجالس ختم، فروش وسایل منزل	۰/۵۸۲	هنجارشکنی مقدار ویژه:۳۶/۵۱ درصد واریانس: ۶/۹۳
شعارنویسی و رنگ‌کردن در و دیوارها	۰/۶۵۸	
نصب تابلو و پرچم با میخ و سیم و... به بدنهٔ درختان خیابان و در و دیوار	۰/۷۵۷	
تخریب مجسمه‌ها و آثار تاریخی باارزش	۰/۸۱۱	
فحاشی و درگیری بین جوانان	۰/۵۶۶	
تخریب وسایل محوطهٔ مخصوص کودکان	۰/۶۶۲	تخریب و سرقت مقدار ویژه: ۸/۵۲ درصد واریانس: ۱/۶۲
خط‌کشیدن به بدنهٔ اتومبیل و وسایل نقلیهٔ شخصی و عمومی	۰/۵۸۹	
سرقت اشیا، پول یا کیف‌قاپی	۰/۸۴۶	
فروش موادمخدر و مشروبات الکلی	۰/۷۴۳	
ایجاد حریق عمدی	۰/۵۷۵	
شکستن و دزدیدن سطل‌های زباله	۰/۵۲۱	قانون‌گریزی مقدار ویژه: ۷/۵۴ درصد واریانس: ۱/۴۳
شکستن صندلی‌ها	۰/۶۲۲	
شکستن چراغ‌های برق، لامپ و روشنایی معابر عمومی	۰/۸۴۸	
موتورسواری با سرعت بالا	۰/۸۱۷	
بوق‌زدن‌های بی‌دلیل	۰/۵۳۵	

عوامل اثرگذار بر وندالیسم سکونتگاه‌های پیراشهری

برای بررسی عوامل مؤثر بر وندالیسم از تحلیل عاملی اکتشافی استفاده شده است. در ابتدا برای اطمینان از مورد تأیید بودن آزمون تحلیل عاملی برای شاخص‌های پژوهش فوق، با استفاده از نرم‌افزار SPSS از آزمون Bartlet و KMO استفاده شد که این میزان برابر با ۰/۷۷۲ به دست آمده که بر تأیید تحلیل عاملی دلالت دارد (جدول ۹).

[Downloaded from jspi.khu.ac.ir on 2024-10-12]
[DOR: 20.1001.1.24766933.1399.11.1.12.1]
[DOI: 10.29252/jspi.11.1.89]

جدول ۹. نتایج تحلیل عاملی برای عوامل وندالیسم

مجموعهٔ مورد تحلیل	مقدار KMO	مقدار بارتلت	درجهٔ آزادی	سطح معناداری
عوامل مؤثر در وندالیسم	۰/۷۷۲	۵۰۲/۳۲	۶۶	۰/۰۰۰

همان‌طور که نتایج نشان می‌دهد، ۳ عامل، مقدار ویژهٔ بالاتر از یک دارند. یعنی مجموع ۱۲ عامل مؤثر بر وندالیسم، قابل تقلیل به ۳ عامل ویژه هستند که عامل‌های به‌دست‌آمده با روش Varmax چرخش داده شده‌اند. عامل‌های اول تا سوم درمجموع ۵۲/۷۵ درصد از واریانس را تبیین می‌کنند. در جدول ۱۰ عامل اول به‌عنوان مهم‌ترین عامل است که با مقدار ویژهٔ ۳/۵۶ به‌تنهایی ۲۹/۷۴ درصد از واریانس‌ها را تبیین می‌کند (جدول ۱۰).

جدول ۱۰. عامل‌های استخراج‌شده، مقادیر ویژه و درصد واریانس آن‌ها از مجموع شاخص‌ها

عامل	مقادیر اولیه			مجموع مجذور بارهای استخراجی			مجموع مجذور بارهای‌چرخش‌یافته نهایی		
	کل	درصد واریانس	درصد واریانس تجمعی	کل	درصد واریانس	درصد واریانس تجمعی	کل	درصد واریانس	درصد واریانس تجمعی
۱	۳/۵۶۹	۲۹/۷۴۲	۲۹/۷۴۲	۳/۵۶۹	۲۹/۷۴۲	۲۹/۷۴۲	۲/۴۸۹	۲۰/۷۴۲	۲۰/۷۴۲
۲	۱/۵۴۶	۱۲/۸۸۲	۴۲/۶۲۴	۱/۵۴۶	۱۲/۸۸۲	۴۲/۶۲۴	۲/۱۶۰	۱۸/۰۰۳	۳۸/۷۴۵
۳	۱/۲۱۵	۱۰/۱۲۹	۵۲/۷۵۳	۱/۲۱۵	۱۰/۱۲۹	۵۲/۷۵۳	۱/۶۸۱	۱۴/۰۰۸	۵۲/۷۵۳

نتایج نشان داد که سه دسته عامل بر راهیابی وندالیسم در محیط‌های اجتماعی مورد مطالعه تأثیر گذاشته است؛ مهم‌ترین عامل مؤثر بر وندالیسم، «ضعف اجرای قوانین» بوده که حاصل تجمیع گزاره‌هایی همچون دردسترس‌بودن مواد و مشروبات، ضعف در اعمال قانون در محیط‌های روستایی، کنترل اجتماعی ضعیف در مناطق روستایی، تجمع افراد معتاد در محیط‌های حاشیهٔ روستا، نورپردازی‌های نادرست و کم در محیط‌های روستایی و ضعف حس تعلق مکانی روستائیان بوده است. دومین عامل اثرگذار، «ضعف نظارت و کنترل بر محیط‌های روستایی» است و درنهایت از «محیط کالبدی مناسب وندالیسم» به‌عنوان سومین عامل می‌توان نام برد (جدول ۱۱).

جدول ۱۱. استخراج عوامل و متغیرهای مؤثر بر شیوع وندالیسم روستایی

شاخص	همبستگی	شناسایی عامل
دردسترس‌بودن مواد و مشروبات	۰/۵۷	ضعف اجرای قوانین مقدار ویژه: ۳/۵۶
ضعف در اعمال قانون در محیط‌های روستایی	۰/۷۵	

[Downloaded from jspi.khu.ac.ir on 2024-10-12]
[DOR: 20.1001.1.24766933.1399.11.1.12.1]
[DOI: 10.29252/jspi.11.1.89]

شاخص	همبستگی	شناسایی عامل
کنترل اجتماعی ضعیف در مناطق روستایی	۰/۵۸	درصد واریانس: ۲۹/۷۴
تجمع افراد معتاد در محیط‌های حاشیهٔ روستا	۰/۵۷	
نورپردازی‌های نادرست و کم در محیط‌های روستایی	۰/۶۵	
ضعف حس تعلق مکانی روستائیان	۰/۵۳	
فاصله‌داشتن از خانواده	۰/۵۶	ضعف نظارت و کنترل بر محیط‌های روستایی مقدار ویژه: ۱/۵۴ درصد واریانس: ۱۲/۸۸
خلوت‌بودن محیط روستا	۰/۶۱	
فاصله‌داشتن از ایستگاه‌های پلیس	۰/۶۴	
تراکم جمعیتی کم	۰/۸۰	
ارزان‌بودن مسکن در روستا	۰/۸۰	محیط کالبدی مناسب وندالیسم مقدار ویژه: ۱/۲۱ درصد واریانس: ۱۰/۱۲
وجود سکونتگاه‌های غیررسمی روستایی	۰/۷۸	

وندالیسم و تعلق مکانی در سکونتگاه‌های پیراشهری

در تحقیق حاضر متغیر وابسته «تعلق مکانی» است که توسط ۳ شاخص «تعلق بیولوژیکی به مکان روستایی، تعلق اخلاقی به مکان روستایی و تعلق روحی-روانی به مکان روستایی» با ۱۹ مؤلفه مطالعه شده است و متغیر مستقل، «وندالیسم» است که با استفاده از تحلیل عاملی در ۱۵ شاخص مطالعه شد. همان‌طور که در جدول زیر قابل مشاهده است، در ادامه برای بررسی نرمال‌بودن متغیرها از آزمون کلموگروف-اسمیرنوف استفاده شده است. در این آزمون فرضیهٔ صفر، نرمال‌بودن داده‌هاست. اگر Kolmogorov-Smirnov Z بین ۱/۹۶+ و ۱/۹۶- باشد و سطح معنی‌داری بیشتر از ۰/۰۵ باشد، فرضیهٔ صفر رد می‌شود و نرمال‌بودن داده‌ها تأیید می‌شود (گودرزی، ۱۳۸۸: ۱۱۵). نتایج نشان می‌دهد که کلموگروف-اسمیرنوفِ تمام داده‌ها بین ۱/۹۶+ و ۱/۹۶- است و سطح معنی‌داری تمام داده‌ها هم بیشتر از ۰/۰۵ است؛ پس، درنتیجه در همهٔ شاخص و متغیرها توزیع داده‌ها نرمال است (جدول ۱۲).

جدول ۱۲. میانگین و انحراف معیار متغیرهای تحقیق و آزمون کلموگروف-اسمیرنوف

شاخص‌ها	میانگین	انحراف معیار	Kolmogorov-Smirnov Z	p
هنجارشکنی	۳/۱۳	۰/۹۳	۰/۸۲	۰/۵۲
تخریب و سرقت	۳/۶۶	۰/۸۰	۱/۲۶	۰/۰۸
قانون‌گریزی	۳/۵۶	۰/۹۲	۱/۲۰	۰/۱۱
تعلق روحی-روانی به مکان روستایی	۲/۵۸	۱/۰۸	۱/۰۶	۰/۲۱
تعلق اخلاقی به مکان روستایی	۲/۲۴	۱/۰۲	۱/۱۹	۰/۰۶

[Downloaded from jspi.khu.ac.ir on 2024-10-12]
[DOR: 20.1001.1.24766933.1399.11.1.12.1]
[DOI: 10.29252/jspi.11.1.89]

شاخص‌ها	میانگین	انحراف معیار	Kolmogorov-Smirnov Z	p
تعلق بیولوژیکی به مکان روستایی	۲/۶۶	۱/۰۳	۰/۹۳	۰/۳۵
وندالیسم	۳/۴۵	۰/۷۴	۰/۸۲	۰/۵۱
تعلق مکانی	۲/۴۹	۰/۹۴	۰/۹۴	۰/۳۳

با توجه به نرمال‌بودن متغیرهای تحقیق، برای تحلیل تأثیر متغیر مستقل بر وابسته و مسیرهای موجود از نرم‌افزار لیزرل استفاده شده است. براساس خروجی نرم‌افزار مدل اصلی در قالب شکل ۳ آمده، که در آن روابط میان متغیرها و ضرایب هریک از آن‌ها نشان داده شده است. سؤال اساسی مطرح‌شده این است که آیا این مدل، مدل مناسبی است؟ برای پاسخ به این پرسش باید آماره x^2/df و سایر معیارهای مناسب‌بودن برازش مدل، بررسی شود. با توجه به خروجی لیزرل مقدار x^2/df محاسبه‌شده برابر با ۰/۴۱ است. وجود x^2/df پایین نشان‌دهندهٔ برازش مناسب مدل است؛ زیرا هرچه مقدار x^2/df کمتر باشد، با توجه به نتایج زیر که از خروجی نرم‌افزار لیزرل به دست آمده‌اند، مدل ارائه‌شده مدل مناسب‌تری است:

$x^2/df= 0.41$ و P-valu= 0.0556 و RMSEA= 0.021

مقدار (p- value) بیشتر از مقدار سطح معنی‌داری استاندارد (a= 0.05) است، بنابراین مدل ارائه‌شده مدل مناسبی است. همچنین با توجه به مقدار RMSEA به‌دست‌آمده که (۰/۰۲۱) می‌باشد و کمتر از (۰/۰۵) است، مدل از برازندگی مطلوب و قابل اطمینان برخوردار است.

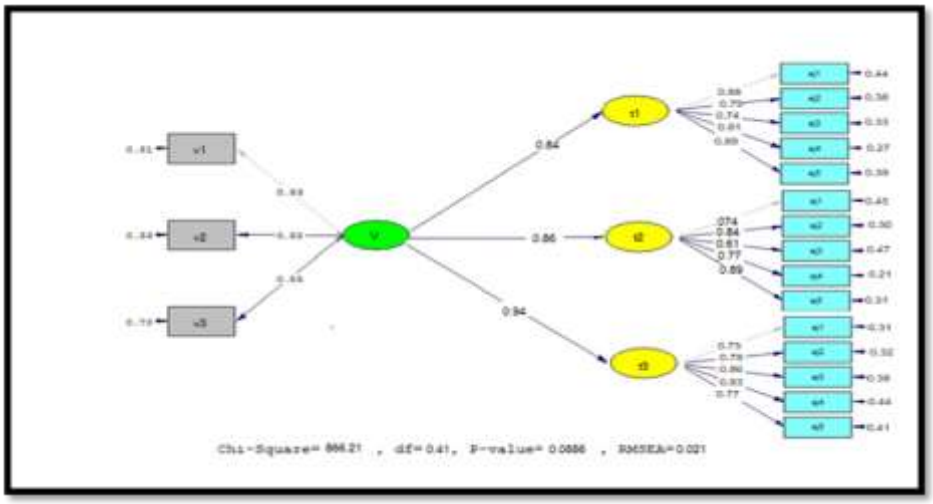

شکل ۳. تخمین استاندارد مدل (مدل اصلی تحقیق)

[Downloaded from jspi.khu.ac.ir on 2024-10-12]
[DOR: 20.1001.1.24766933.1399.11.1.12.1]
[DOI: 10.29252/jspi.11.1.89]

T1= تعلق روحی-روانی به مکان روستایی، T2= تعلق اخلاقی به مکان روستایی، T3= تعلق بیولوژیکی به مکان روستایی

V= وندالیسم، v1= هنجارشکنی، v2= تخریب و سرقت، v3= قانون‌گریزی

همچنین، مهم‌ترین شاخص‌های برازش مدل عبارت‌اند از (CFI)، (RMSEA)، (AGFI)، (GFI) و (NFI) که حالت‌های بهینه برای این آزمون‌ها را نشان می‌دهند (جدول ۱۳).

جدول ۱۳. بررسی شاخص‌های مناسب‌بودن مدل

نام آزمون	مقدار استاندارد شاخص	مقدار شاخص در مدل موردنظر	نتیجه‌گیری
χ2	کمتر از ۲	۰/۴۱	برازش مدل مناسب است
p-value	بیشتر از ۰/۰۵	۰/۰۵۵۶	برازش مدل مناسب است
GFI	بیشتر از ۰/۹	۰/۹۴	برازش مدل مناسب است
AGFI	بیشتر از ۰/۹	۰/۹۰	برازش مدل مناسب است
RMSEA	کوچک‌تر از ۰/۰۸	۰/۰۲۱	برازش مدل مناسب است
CFI	بیشتر از ۰/۹	۰/۹۸	برازش مدل مناسب است
NFI	بیشتر از ۰/۹	۰/۹۲	برازش مدل مناسب است

در ادامه به‌منظور نشان‌دادن معناداری هرکدام از پارامترهای مدل از آماره T استفاده می‌شود. این آماره از نسبت ضریب هر پارامتر به خطای انحراف معیار آن پارامتر به دست می‌آید که باید در آزمون، قدر مطلق t بزرگ‌تر از ۲ باشد تا این تخمین‌ها از لحاظ آماری معنادار شود. با توجه به خروجی لیزرل، میزان قدر مطلق t محاسبه‌شده در تمامی متغیرها بزرگ‌تر از ۲ است. بنابراین، تمامی تخمین‌های ارائه‌شده از لحاظ آماری معنادار هستند. نتایج تأیید و رد این روابط در جدول ۱۴ نشان داده شده است. بنابراین مدل لیزرل نشان می‌دهد که بین شاخص‌های وندالیسم به‌کارگرفته‌شده در تحقیق و تعلق مکانی، رابطهٔ معنادار و مثبتی وجود دارد. آزمون‌های به‌کارگرفته نشان می‌دهد که برازش مدل برای تمامی شاخص‌ها مناسب بوده است.

جدول ۱۴. نتایج ضرایب استاندارد و اعداد معنی‌داری مدل پژوهش

نام رابطه	ضریب استاندارد	اعداد معنی‌داری	نتیجه
معنی‌داری بین وندالیسم و شاخص تعلق اخلاقی به مکان روستایی	۰/۸۴	۶/۱۶	تأیید
معنی‌داری بین وندالیسم و شاخص تعلق روحی-روانی به مکان روستایی	۰/۸۶	۸/۲۳	تأیید
معنی‌داری بین وندالیسم و شاخص تعلق بیولوژیکی به مکان روستایی	۰/۹۴	۴/۲۵	تأیید

بنابراین، به‌طور خلاصه می‌توان گفت که بین وندالیسم و شاخص تعلق اخلاقی به مکان روستایی ارتباط معنی‌داری وجود دارد. با توجه به ضریب استاندارد و معنی‌داری به‌دست‌آمده که بیشتر از ۱/۹۶ است، معنی‌داری فرضیه تأیید می‌شود و بین وندالیسم و شاخص تعلق

[Downloaded from jspi.khu.ac.ir on 2024-10-12]
[DOR: 20.1001.1.24766933.1399.11.1.12.1]
[DOI: 10.29252/jspi.11.1.89]

اخلاقی به مکان روستایی ارتباط معنی‌داری با ضریب استاندارد ۰/۸۴ و معناداری ۶/۱۶ تأیید می‌شود و درمجموع، معادلهٔ این فرضیه بر این اساس است:

(۰/۲۱) + (وندالیسم) (۰/۸۴)= تعلق اخلاقی به مکان روستایی

همچنین بین وندالیسم و شاخص تعلق روحی-روانی به مکان روستایی ارتباط معنی‌داری وجود دارد. با توجه به ضریب استاندارد و معنی‌داری به‌دست‌آمده که بیشتر از ۱/۹۶ است، معنی‌داری فرضیه تأیید می‌شود و بین وندالیسم و شاخص تعلق روحی-روانی به مکان روستایی ارتباط معنی‌داری با ضریب استاندارد ۰/۸۶ و معناداری ۸/۲۳ تأیید می‌شود. درمجموع، معادلهٔ این فرضیه بر این اساس است:

(۰/۲۲) + (وندالیسم) (۰/۸۶)= تعلق روحی-روانی به مکان روستایی

بین وندالیسم و شاخص تعلق بیولوژیکی به مکان روستایی ارتباط معنی‌داری وجود دارد. با توجه به ضریب استاندارد و معنی‌داری به‌دست‌آمده که بیشتر از ۱/۹۶ است، معنی‌داری فرضیه تأیید می‌شود و بین وندالیسم و شاخص تعلق بیوگرافیکی به مکان روستایی ارتباط معنی‌داری با ضریب استاندارد ۰/۹۴ و معنی‌داری ۴/۲۵ تأیید می‌شود. درمجموع، معادلهٔ این فرضیه بر این اساس است:

(۰/۱۸) + (وندالیسم) (۰/۹۴)= تعلق بیولوژیکی به مکان روستائیان

با توجه به خروجی نرم‌افزار لیزرل نتایج فوق تأیید شده است. نتایج نشان داد که وندالیسم بر تعلق مکانی روستایی تأثیر می‌گذارد. به‌طوری‌که وندالیسم به‌ترتیب بر شاخص تعلق بیولوژیکی بیشترین تأثیر را می‌گذارد. ضرایب استاندارد هریک از این روابط درمدل نهایی نشان داده شده است (شکل ۴).

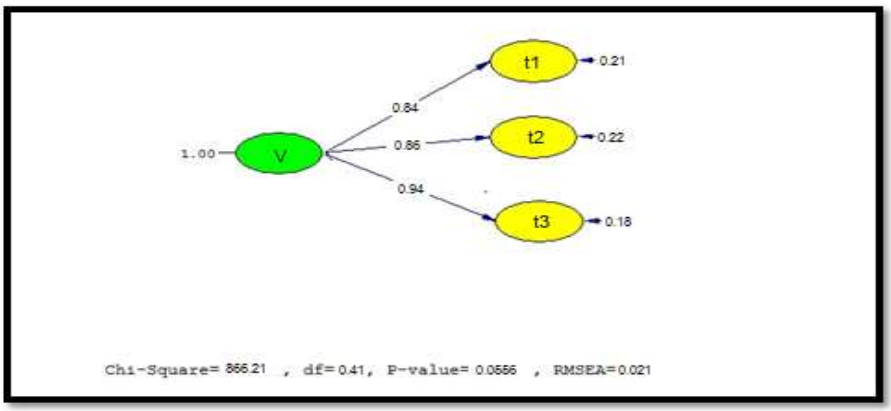

شکل ۴. مدل نهایی تحقیق

[Downloaded from jspi.khu.ac.ir on 2024-10-12]
[DOR: 20.1001.1.24766933.1399.11.1.12.1]
[DOI: 10.29252/jspi.11.1.89]

۵. بحث و نتیجه‌گیری

موانع متعددی فراروی برنامه‌ریزی و توسعهٔ سکونتگاه‌های انسانی است. در فضاهای اجتماعی، یکی از این پدیده‌های قابل توجه، مسئلهٔ وندالیسم است که دارای ارتباط دوسویه با نابهنجاری در فضاست. عرصه‌های پیرامونی شهرها به دلیل اختلاف شدید طبقاتی و محرومیت‌های حاشیه ای نسبت به متن (شهر)، کنش‌گاه‌های آشکار نابهنجاری‌های فردی و اجتماعی است که گاهی دامن فضای پیراشهر و بخشی از بطن شهرها را نیز فرا می‌گیرد. در این تحقیق تلاش گردید تا ضمن شناسایی گونه‌های وندالیسم موجود در پیراشهر بیرجند و عوامل مؤثر بر آن، به تحلیل ارتباط وندالیسم با حس تعلق مکانی در سکونتگاه‌های روستایی پیرامون بیرجند پرداخته شود؛ چراکه تعلق مکانی افراد، نقش مهمی در سطح کیفیت زندگی ساکنان، سلامت روان، مطلوبیت فضا، ساخت و تقویت سرمایهٔ اجتماعی و درنهایت کمک به امر برنامه‌ریزی توسعه دارد. یافته‌های به‌دست‌آمده نشان داد که مهم‌ترین گونهٔ وندالیسم موجود در روستاهای مورد مطالعه، هنجارشکنی فرهنگی بوده و در مرتبهٔ بعدی نوع تخریب و سرقت قرار دارد، که در تأیید بخشی از یافته‌های رمضانی (۱۳۷۵)، سیاهپوش و همکاران (۱۳۹۲)، فلیپ[1] (۱۹۹۳) و ساکر و همکاران[2] (۲۰۰۵) است. همچنین نتایج نشان داد که سه دسته عوامل بر راهیابی وندالیسم در محیط‌های اجتماعی مورد مطالعه تأثیر داشته است که شامل «ضعف اجرای قوانین»، «ضعف نظارت و کنترل بر محیط‌های روستایی» و درنهایت، «محیط کالبدی مناسب وندالیسم» هستند که تأییدکنندهٔ بخشی از یافته‌های قنبری و همکاران (۱۳۹۴) و آیزل یووز[3] (۲۰۱۱) است. به‌علاوه، نتایج مدل لیزرل نشان می‌دهد که بین شاخص‌های وندالیسم به‌کارگرفته‌شده در تحقیق و تعلق مکانی رابطهٔ معنادار و مثبتی وجود دارد که در تأیید یافته‌های مطالعهٔ حیدری و همکاران (۱۳۹۵) است.

براساس یافته‌های به‌دست‌آمده می‌توان گفت که روستاهای پیرامون شهر بیرجند از سال ۱۳۸۴ به دلیل مرکز استان شدن این شهر، مواجه با تغییرات نرخ تورم، رشد فزایندهٔ قیمت مستغلات و افزایش شدید اجاره‌بهای مسکن در محدودهٔ شهری، خاستگاه سکونت جمعیت مهاجران با رشد شدید مکانی و فضایی بوده است. مهاجران ساکن در روستاهای نزدیک شهر بیرجند را سه گروه عمده تشکیل می‌دهد: گروه اول، شامل جمعیتی است که در شهر بیرجند ساکن بوده، اما به دلیل افزایش اجاره‌بها و هزینه‌های زیست در داخل شهر، به پیراشهر نقل

1. Filip
2. Sakir et al
3. Aysal Yavuz

[Downloaded from jspi.khu.ac.ir on 2024-10-12]
[DOR: 20.1001.1.24766933.1399.11.1.12.1]
[DOI: 10.29252/jspi.11.1.89]

مکان کرده‌اند؛ گروه دوم، شامل مهاجران بی‌درآمد یا کم‌درآمد جویای کار از روستاهای دور و نزدیک به پیرامون مرکز استان (شهر بیرجند) بوده است و گروه سوم، برخی جویندگان کار یا بورس‌بازان زمین و مستغلات یا متقاضیان یافتن فضاهای زیست بهتر هستند که عمدتاً از شهرهای استان یا از شهرهای استان سیستان و بلوچستان نظیر زابل و زاهدان به پیرامون شهر بیرجند نقل مکان کرده‌اند. لذا یکی از ثمرات اجتماعی تنوع فرهنگی به‌وجودآمده در پیراشهر بیرجند که کماکان رشد فزاینده دارد، شیوع و رشد وندالیسم در این فضاها بوده است که در وهلهٔ اول به‌صورت «هنجارشکنی فرهنگی» پدیدار شده و نوع دوم این پدیده را به‌صورت «تخریب و سرقت» می‌توان شاهد بود. اما باید توجه داشت که راهیابی وندالیسم در فضاهای پیراشهر بیرجند، معلول عوامل متعددی است که مطالعات نشان داد طی دو دههٔ گذشته (از آغاز مرکز استان شدن شهر بیرجند)، صرف‌نظر از پدیدهٔ مهاجرت اقوام و گروه‌های مختلف به پیرامون بیرجند که کنش جامعه به شمار می‌رود، عواملی همچون «ضعف اجرای قوانین»، «ضعف نظارت و کنترل بر محیط‌های روستایی»، «محیط کالبدی مناسب وندالیسم»، همگی به‌عنوان ضعف نظام برنامه‌ریزی و مدیریت فضا، ازجمله عوامل مؤثر در گسترش وندالیسم فضاهای روستایی پیراشهری هستند. ارزیابی تعلق مکانی روستائیان پیراشهر بیرجند در سه بعد اخلاقی، روحی-روانی و بیولوژیکی نیز نشان داد که متأثر از پدیدهٔ وندالیسم بوده است. درحقیقت، ازآنجاکه بسیاری از افراد در طبقات پایین درآمدی در سکونتگاه قبلی خود بوده و به سبب محدودیت دسترسی‌ها و نداشتن تجربهٔ خوشایند از فضای قبلی، به پیرامون بیرجند نقل مکان کرده‌اند، زمینهٔ وندال در آنان وجود داشته است؛ این افراد با زندگی در روستاهای پیرامونی بیرجند و تکرار محرومیت‌های حاشیه‌ای (روستا) نسبت به متن (شهر)، کماکان دارای زیست با رویکرد ناخوشایندی از فضا هستند که نتیجهٔ آن افول حس تعلق مکانی به سکونتگاه‌های کنونی بوده است.

بدین‌سان، درمجموع می‌توان گفت محرومیت‌های سکونتگاه‌های پیراشهر بیرجند نسبت به مرکز (شهر) در کنار عامل تنوع قومی و فرهنگی به «دلزدگی فضایی» جمعیت و گاهی تقابل با آن منجر شده است. این امر، از سویی حاکی از کیفیت پایین زندگی و آسایش ساکنان است و از سوی دیگر، توجه ویژهٔ نظام برنامه‌ریزی برای گذار به سوی «مقبولیت فضا» نزد ساکنان را می‌طلبد. در راستای درمان موقت اپیدمی طرح‌شده، پیشنهادهایی به شرح زیر می‌توان ارائه کرد:

- کنترل‌های اجتماعی در زمینه‌هایی همچون دردسترس‌بودن مواد و مشروبات، افزایش نظارت‌های امنیتی و قانونی بر محیط‌های روستایی پیراشهری، تقویت نورپردازی‌ها در محیط‌های روستایی، به‌کارگیری مشارکت‌های مردم محلی در مدیریت بزهکاری روستاها.

[Downloaded from jspi.khu.ac.ir on 2024-10-12]
[DOR: 20.1001.1.24766933.1399.11.1.12.1]
[DOI: 10.29252/jspi.11.1.89]

– همچنین پیشنهاد می‌گردد مکان‌های خلوت در روستا کاهش یابند و اصلاحات کالبدی روی مساکن و ابنیۀ روستا انجام گیرد تا زمینه‌های گسترش وندالیسم موجود در روستا کاسته شده و تعلق مکانی روستائیان نیز افزایش یابد.

منابع

ارجمند سیاهپوش، اسحق، ابوالقاسم حیدرآبادی و بهاره ارجمند سیاهپوش (۱۳۹۲) «نقش عوامل اجتماعی در تبیین رفتارهای وندالیستی دانش‌آموزان دورۀ متوسطۀ شهر اندیمشک (با تأکید بر امنیت اجتماعی)»، *جامعه‌شناسی مطالعات جوانان*، شمارۀ ۳: ۲۳-۴۶.

بذرفشان، جواد، مهرشاد طولایی‌نژاد و هانیه اسکتی (۱۳۹۷) «بررسی آثار حس تعلق مکانی بر بازساخت فضایی- کالبدی سکونتگاه‌های روستایی (مطالعۀ موردی: دهستان نه، شهرستان نهبندان)»، *پژوهش‌های جغرافیای انسانی*، دورۀ پنجاهم، شمارۀ ۴: ۷۹۱-۸۰۷.

بزی، خدارحم، حسین موسی‌زاده، مهدی خداداد و جاسم آزادبخت (۱۳۹۵) «بررسی انگیزه‌های مؤثر بر گرایش به وندالیسم در فضاهای عمومی شهری (مطالعۀ موردی: شهر گرگان)»، *فصلنامۀ دانش انتظامی گلستان*، سال هفتم، شمارۀ ۱: ۱-۲۱.

پیربابایی، محمدتقی و حسن سجادزاده (۱۳۹۰) «تعلق جمعی به مکان، تحقق سکونت اجتماعی در محلۀ سنتی»، *نشریۀ باغ نظر*، شمارۀ ۱۶: ۱۷-۲۸.

توکلی‌نیا، جمیله، محمدصادق افراسیابی راد و محمدحسین بوجانی (۱۳۹۴) «سنجش میزان احساس تعلق خاطر مکانی و تأثیرات فضایی-مکانی آن در بافت فرسودۀ شهری (مطالعۀ موردی: محلۀ سهل‌آباد شیراز)»، *فصلنامۀ جغرافیا و برنامه‌ریزی شهری چشم‌انداز زاگرس*، دورۀ هفتم، شمارۀ ۲۵: ۱-۱۸.

حیدری، اعظم، قاسم مطلبی و علی اکبری (۱۳۹۵) «تأثیر میزان حس تعلق به مکان در ارتقای شاخص‌های امنیت اجتماعی، نمونۀ موردی: محلۀ جوباره اصفهان»، اولین همایش ملی معماری و شهرسازی (اندیشه، نظریه‌ها و روش‌ها)، ملایر، دانشگاه آزاد اسلامی واحد ملایر.

خاتم، اعظم و کمال اطهاری (۱۳۸۶) *مدیریت و حل مسئلۀ اسکان غیررسمی*، انتشارات مرکز مطالعات و تحقیقات شهرسازی و معماری ایران.

خاکپور، براتعلی و سیدمصطفی حسینی (۱۳۹۳) «بررسی و ارزیابی علل گرایش به رفتارهای وندالیستی در محیط‌های شهری»، *فصلنامۀ دانش انتظامی خراسان رضوی*، شمارۀ ۲۶: ۵۵-۷۸.

رایجیان اصلی، مهرداد (۱۳۹۷) *درآمدی بر جرم‌شناسی*، تهران: سازمان مطالعه و تدوین کتب علوم انسانی دانشگاه‌ها (سمت).

[Downloaded from jspi.khu.ac.ir on 2024-10-12]
[DOR: 20.1001.1.24766933.1399.11.1.12.1]
[DOI: 10.29252/jspi.11.1.89]

رمضانی، ناصر (۱۳۷۵) «وندالیسم، عوامل مؤثر بر پیدایش رفتارهای وندالیستی در میان پسران ۸ تا ۱۶ سال ساکن مناطق حاشیهٔ خطوط راه‌آهن در جنوب شهر تهران»، پایان‌نامهٔ کارشناسی ارشد دانشگاه آزاد، واحد تهران مرکز.

سرمست، بهرام و محمدمهدی متوسلی (۱۳۸۹) «بررسی و تحلیل نقش «مقیاس شهر» در میزان حس تعلق به مکان (مطالعهٔ موردی شهر تهران)»، *نشریهٔ مدیریت شهری*، شمارهٔ ۲۶: ۱۴۶-۱۳۳.

سیاوش‌پور، بهرام، مجتبی شادلو جهرمی و زهره مولایی رامشه (۱۳۹۳) «ابعاد تشکیل‌دهندهٔ حس تعلق به مکان، با تأکید بر عوامل کالبدی، اجتماعی و احساسی (ادراک و شناخت)»، ششمین کنفرانس ملی برنامه‌ریزی و مدیریت شهری با تکیه بر مؤلفه‌های شهر اسلامی مشهد مقدس.

شاهچراغی، آزاده و علیرضا بندرآباد (۱۳۹۴) *محاط در محیط، کاربرد روانشناسی محیطی در معماری و شهرسازی*، انتشارات جهاد دانشگاهی.

شمس، مجید، فریاد پرهیز، حافظ مهدنژاد، مصطفی قمری و کاوه محمدی (۱۳۹۱) «تحلیل رابطهٔ جرم و تراکم جمعیت در بلوک‌های آماری با استفاده از سامانه اطلاعات جغرافیایی GIS (مطالعهٔ موردی: منطقهٔ اسکان غیررسمی اسلام‌آباد زنجان)»، *مجلهٔ پژوهش و برنامه‌ریزی شهری*، دورهٔ سوم، شمارهٔ ۸: ۱۹-۳۸.

صافیان، محمدجواد، مائده انصاری، علی غفاری و محمد مسعودی (۱۳۹۰) «بررسی پدیدارشناختی-هرمنوتیک نسبت مکان با هنر معماری»، *نشریهٔ پژوهش‌های فلسفی دانشگاه تبریز*، شمارهٔ ۸: ۹۵.

فلاحت، محمدصادق (۱۳۸۵) «مفهوم حس مکان و عوامل شکل‌دهندهٔ آن»، *نشریهٔ هنرهای زیبا*، شمارهٔ ۲۶: ۵۷- ۶۶.

فولادیان، احمد (۱۳۸۵) «حاشیه‌نشینی و انحرافات اجتماعی»، *فصلنامهٔ تخصصی فقه و تاریخ تمدن*، دانشکدهٔ الهیات دانشگاه آزاد اسلامی مشهد، شمارهٔ ۹: ۱۰۹.

قاسمی، وحید، وحید ذوالاکتاف و علی نورعلی‌وند (۱۳۸۸) *کتاب جامعه‌شناسی ورزش وندالیسم و اوباشگری در ورزش فوتبال*، تهران: انتشارات جامعه‌شناسان.

قنبری، ابوالفضل، مهدیه طاهونی و ناصر قادری (۱۳۹۴) «بررسی عوامل تأثیرگذار بروز وندالیسم در مبلمان شهری (مطالعهٔ موردی: شهر تبریز)»، *پژوهش جغرافیای برنامه‌ریزی شهری*، دورهٔ چهارم، شمارهٔ ۴: ۵۶۹-۵۸۶.

[Downloaded from jspi.khu.ac.ir on 2024-10-12]
[DOR: 20.1001.1.24766933.1399.11.1.12.1]
[DOI: 10.29252/jspi.11.1.89]

کلانتری، محسن و آیت‌الله آیت (۱۳۸۶) «تأثیر شرایط محیطی بر وقوع بزهکاری و راهکارهای پیشگیری از آن جرائم ارتکابی در شهر تهران (مطالعهٔ موردی: مورد تأثیر تاریکی، روشنایی، خلوتی، شلوغی محیط و نوع و میزان)»، *فصلنامهٔ مطالعات پیشگیری از جرم*، سال دوم، شمارهٔ ۵: ۴۴-۶۵.

کلانتری، محسن و مهدی توکلی، (۱۳۸۶) «شناسایی و تحلیل کانون‌های جرم خیز شهری»، *فصلنامهٔ مطالعات پیشگیری از جرم*، دورهٔ دوم، شمارهٔ ۲: ۷۵-۱۰۰.

گودرزی، سعید (۱۳۸۸) *کاربرد آمار در علوم اجتماعی همراه با دستورات spss و نحوهٔ تفسیر خروجی‌ها*، تهران: انتشارات جامعه‌شناسان.

لک، آزاده و اشکان غلامپور (۱۳۹۴) «درک معنای حس مکان در بازسازی مسکونی بم، مورد مطالعلاتی: مجموعهٔ مسکونی نرگس»، *نشریهٔ مسکن و محیط روستا*، شمارهٔ ۱۴۹: ۳۷- ۵۰.

محبی، محمد (۱۳۸۲) «بررسی عوامل اجتماعی-اقتصادی مؤثر بر خراب‌کاری به‌عنوان مقدمهٔ رفتار بزهکارانه در بین دانش‌آموزان دبیرستان‌های شهرستان زرپنداشت»، پایان‌نامهٔ کارشناسی ارشد دانشگاه شهید باهنر کرمان.

محسنی تبریزی، علیرضا (۱۳۷۴) *بررسی علل وندالیسم در شهر تهران و راه‌های پیشگیری و درمان آن*، تهران: مرکز مطالعات اسناد و مدارک ملی ایران.

محسنی تبریزی، علیرضا (۱۳۷۹) «مبانی نظری و تجربی وندالیسم، مروری بر یافته‌های یک تحقیق»، *مجلهٔ نامهٔ علوم اجتماعی*، شمارهٔ ۱۶: ۱۹۳-۲۲۷.

محسنی تبریزی، علیرضا (۱۳۸۳) *وندالیسم*، تهران: انتشارات آن.

محسنی تبریزی، علیرضا (۱۳۷۴) «بررسی وندالیسم در مناطق بیست‌گانهٔ تهرانب، مؤسسهٔ مطالعات و تحقیقات اجتماعی دانشگاه تهران، معاونت امور اجتماعی شهرداری تهران.

محمدی بلبان‌آباد، اسعد (۱۳۸۴) «سنجش میزان وندالیسم و بررسی عوامل فردی و اجتماعی مرتبط با آن در بین دانش‌آموزان ناحیهٔ یک مقطع متوسطهٔ شهر سنندج»، پایان‌نامهٔ کارشناسی ارشد رشتهٔ پژوهش علوم اجتماعی، دانشگاه تبریز.

مطلق، معصومه و ساجده ندری (۱۳۹۲) «بررسی جامعه‌شناختی عوامل مؤثر بر گرایش دانش‌آموزان پسر به وندالیسم در محیط مدارس شهرستان خرم‌آباد»، *فصلنامهٔ مطالعات جامعه‌شناختی جوانان*، سال چهارم، شمارهٔ دهم: ۱۱۷-۱۳۶.

موسوی، سیدیعقوب، مهدی شیری‌پور، ابوالفضل رفیع و سیدرفیع موسوی (۱۳۹۳) «بررسی عوامل وندالیسم در فضاهای عمومی شهری (نمونهٔ موردی: منطقهٔ ده شهر تبریز)»، ششمین کنفرانس برنامه‌ریزی شهری، ۲۱ و ۲۲ آبان، مشهد.

[Downloaded from jspi.khu.ac.ir on 2024-10-12]

[DOR: 20.1001.1.24766933.1399.11.1.12.1]

[DOI: 10.29252/jspi.11.1.89]

میرفردی، امیر، سیروس احمدی و زهرا نیک‌خواه (۱۳۹۱) «بررسی عوامل مؤثر بر گرایش به وندالیسم خراب‌کاری در بین دانش‌آموزان دبیرستانی شهر یاسوج»، *فصلنامهٔ جامعه‌شناسی کاربردی*، سال بیست‌وسوم، شمارهٔ ۴۷: ۱۸۵-۲۰۶.

میره، محمد (۱۳۸۴) «بررسی و ساماندهی اسکان غیررسمی در شهر قم، مورد: شیخ‌آباد»، پایان‌نامهٔ کارشناسی ارشد رشتهٔ جغرافیا و برنامه‌ریزی شهری، دانشگاه تهران.

اله‌یاری، طلعت و نامدار حسینی (۱۳۹۳) «در ارتباط عملکرد خانواده با رفتارهای وندالیستی (خراب‌کارانه) دانش‌آموزان در شهر جوانرود استان کرمانشاه»، *فصلنامهٔ مطالعات توسعهٔ اجتماعی-فرهنگی*، دورهٔ سوم، شمارهٔ ۱: ۵۳-۶۷.

هزارجریبی، جعفر، نوذر امین صارمی و فریبرز یوسف‌وندی (۱۳۸۸) «تحلیل نواحی جرم‌خیز و آسیب‌زای سکونتگاه‌های شهری»، *فصلنامهٔ مطالعات مدیریت انتظامی*، سال چهارم، شمارهٔ ۱: ۷۳-۸۶.

Adams, Helen. Alaniz, Ryan. Bronen, Robin Mcnamara, Karen.(2015), Maintaining and Building ‘Place’ Through Manage and Forced Community Relocations: Lessons for Climate Changed World, Unu-Ehs Working Paper Series, United Nations University Institute of Environment and Human Security.

Al-Ahmadi, Khalid, See, Linda, Heppenstall, Alison, Hogg, James(2009), Calibration of a Fuzzy automata model of urban dynamics in Saudi Arabia, Journal homepage: www.elsevier.com/locate/acocom, Ecological Complexity 6, pp80-101.

Bailey, Maria, McLaren, Suzanne(2005), “Physical Activity Alone and with others as Predictors of Sense of Belonging and Mental Health in Retirees”, *Aging and Mental Health*, 9 (1): 82-90.

Ball, Joanna (2005), the moderating effect of family factors on the relationship between lifetime trauma event exposure and Juvenile delinquency in a sample of male Juvenile offenders, dissertation PHD, Georgia State University.

Brown, Graham., Brown, Barbara B., & Perkins, Douglas D(2004), “New Housing as Neighborhood Revitalization”, *Environment and Behavior*, 36 (6): 749-775.

Cameron, Margaret, MacDougall, Colin(2000), *Crime Prevention through Sport and Physical Activity. Publication No. 165).* Canberra: Australian Institute of Criminology.

Carmona, Matthew, Heath, Tim, Oc, Taner. and Tiesdell, Steven (2003), Public Places, Urban Spaces, Oxford, Architectural Press,p118_125.

Cross, Jennifer E (2005), "What is Sense of Place", *Research On Place & Space Website*, 20Feb.

[Downloaded from jspi.khu.ac.ir on 2024-10-12]

[DOR: 20.1001.1.24766933.1399.11.1.12.1]

[DOI: 10.29252/jspi.11.1.89]

Filip.M Vanhoenacker(1993), “Campus Vandalism: Lts more the Graffiti on the Wall”, *Journal of Black Lssuse in Higher Education*, 1 (16): 30_31.

Garth Esau Vemon (2007), The Influene of Vandalism in Schools on Learners Academic Performance, Magister Educations in the Faculty of Education at the Nelson Mandela metropolitan University, Supervisor: A. J. Grayling.

Goode now, Carol. (1993), “Classroom Belonging among Early Adolescent Students: Relationships to Motivation and Achievement”, *Journal of Early Adolescence*, 13 (1): 21-43.

Gram-Hamssen, Kirsten, Bech-Danielsen, Clach (2004), "House, Home and Identiy from Consumption Perspective", *Housing Theory and Society*, 21 (1).

Gregory, Derek, Johnston, Ron, Pratt, Geraldine, Watts, Michael, Whatmore, Sarah (2009), *The Dictionary of Human Geography 5th Edition*, England: A John Wiley & Sons, Ltd Publication.

Johnston, Ron, Gregory, Derek, Pratt, Geraldine, Watts, Michael, Whatmore, Sarah (2004), *The Dictionary of Human Geography*, England: Blackwell Publishing.

Kennedy Dalgarno, Bower (1989), “Case Your Space *(*Environmental Criminology), *Security Management, 33*: 47-52.

Lee, Jonathan, Jang, Hyunseok, Bouffard, Leana Allen (2013), “Maternal Employment and Juvenile Delinguency: A Longitudinal Study of Korean Adolese, Tiurnal of Crime & Delinguency,59: 1064-1084.

Marsh, Peter. McCann, Joe. Marsh, James (1996), "Football Violence In Europe", Amsterdam School For Social Issues Research Center.

Mayer,Roy, Nafpaktttis, Mary (1987), “A Search for the Elusive Setting Event of School Vandalism”, *Journal of Educational and Treatment of Childen*, 10(3): 259-270.

McLaren, Suzanne, Challis, Chantal (2009), “Resilience among Men Farmers: The Protective Roles of Social Support and Sense of Belonging in the Depression-Suicidal Ideation Relation”, *Death Studies*, 33 (3): 262-276.

McLaren, Suzanne, Gomez, Rapson, Van Der Horst, Renee (2007), “The Association of Depression and Sense of Belonging with Suicidal Ideation among Older Adults: Applicability of Resiliency Models”, *Suicide & Life - Threatening Behavior*, 37 (1): 89-102.

Ortega, Alvareza Ruben, Ian MacGregot-Fors (2011),"Dsting-off the file: A Review of Knowledge on Urban Ornithology in Latin America", *Journal of landscape and Urban Planning*, 101:, 1- 10.

[Downloaded from jspi.khu.ac.ir on 2024-10-12]

[DOR: 20.1001.1.24766933.1399.11.1.12.1]

[DOI: 10.29252/jspi.11.1.89]

Prewitt Diaz, Joseph O, (2013), "Recovery: Re- Establishing Place and Community Resilience", *Global Journal of Community Psychology Practice*, 4 (3): 1-10.

Rankin, Latty, Saunders, Daniel, Williams, Rega (2000), "Mediators of Attachment Style, Social Support, and Sense of Belonging in Predicting Woman Abuse by African American Men". *Journal of Interpersonal Violence*, 15 (10): 1060-1080.

Relph, Edward (1976), *'Place and Placelessness*, London: Pion.

Sakir, Ozen; Aydin, Ece; Remzi, Oto; Yasar, Tirasci & Suleyman, Goren (2005), "Juvenile Delinquency in A Developing Country: A Province Example in Turkey", *International Journal of Law and Psychiatry*. 28: 430- 441.

Sakurai,Yuka, Mayhew, Pat and White, Mark (2008), Theft and vandalism at residential building sites in Australia, Auatralia government, Australian Institute of Criminology, WWW.aic.gov.au.

Semken Steven (2008), Sense of Place in the Practice and Assessment of Place-Based Science Teaching, Published 27 March 2008 in Wiley Inter Science, (www.interscience.wiley.com).

Steele, Fritz (1981), *The Sense of Place*, Boston: CBI Publishing Company.

Shamai, Shmuel (1991), "Sense of Place: An Empirical Measurement", *Geoforum*, 22 (3): 347-358.

Weisburd David, Bruinsma Gerben, Bernasco Wim (2009), "Units of Analysis in Geographic Criminology: Historical Development, Critical Issues, and Open Questions", in: *Putting Crime In Its Place*, Springer: 3-31.

Wise, Jim (1982) "A Gentle Deterrent to Vandalism", *Psychology Today*, September: 31-38.

Yavuz, Aysel & Kulglu, Nilgun (2011), "Effects of Locational Factors on Vandalism is Seaside Park", *Scientific Research and Essays*, 6 (20): 4207_4212.

[Downloaded from jspi.khu.ac.ir on 2024-10-12]

[DOR: 20.1001.1.24766933.1399.11.1.12.1]

[DOI: 10.29252/jspi.11.1.89]